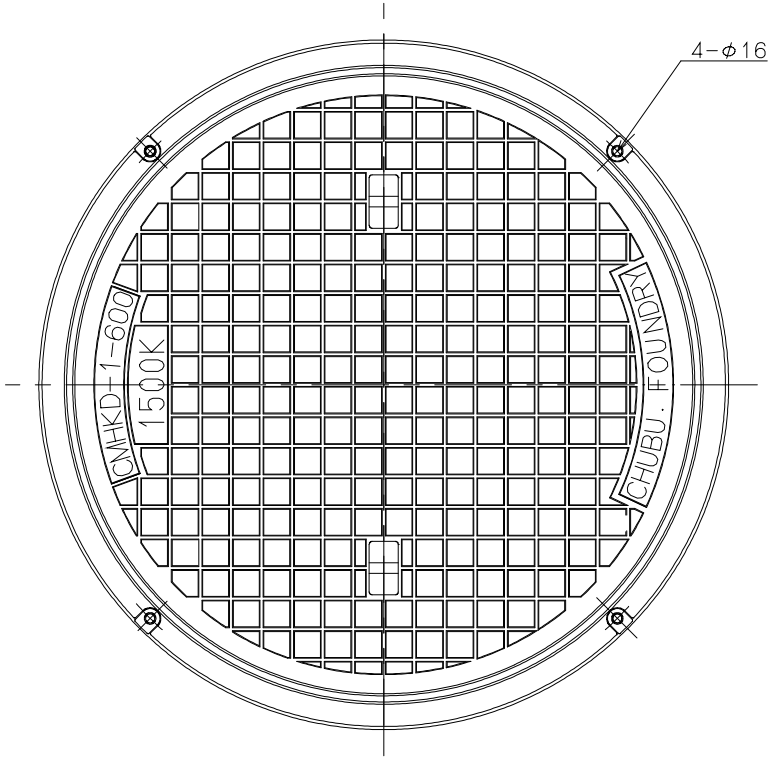


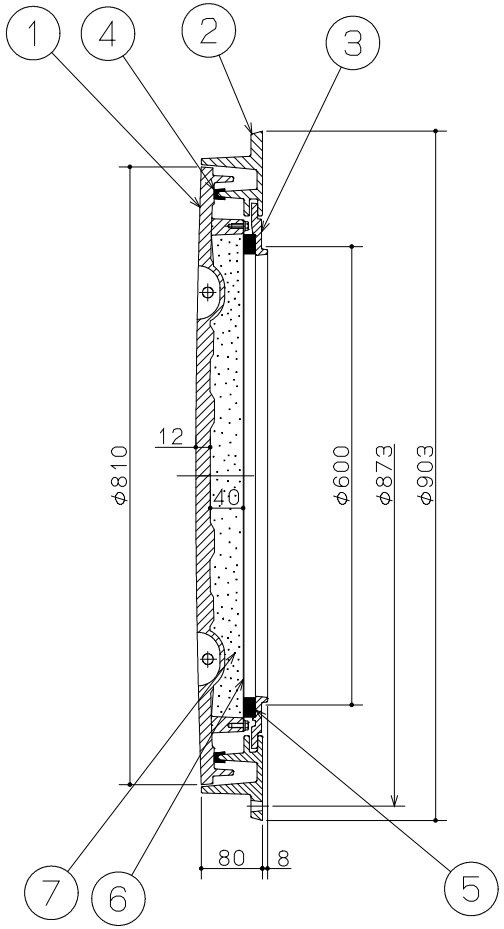


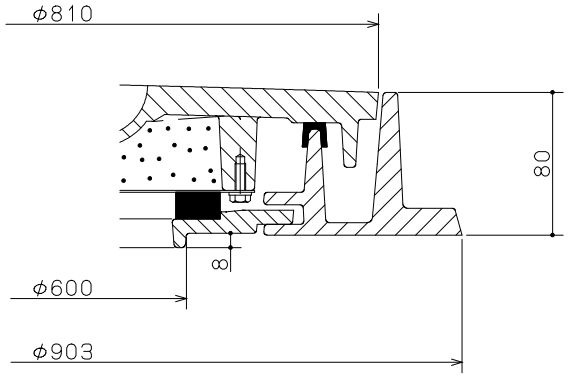


蓋・枠納まり図

＊畜熱槽等の保温の必要とする場所にご使用下さい。
＊断熱槽が連続となる構成にしてありますので
従来の断熱マンホールとくらべ断熱性能が大幅に向上しています。
＊品番６の断熱材カバーにSUS304の17倍の断熱効果があるFRPを用いることにより、
断熱性能を大幅にアップしています。
＊品番３の断熱材保護板で畜熱槽内壁の断熱材端部を保護しますので、
断熱材の破損、剥離等の心配がありません。
＊防水層をのせやすい受枠形状にしてありますので屋内防水用に最適です。
＊t寸法は有効肉厚を示します。
＊品番４のゴムパッキンは、耐候性、耐劣化性、耐寒性に優れたクロロプレンゴムです。
＊破壊荷重は圧子φ170による数値です。

安全荷重：15KN
（1,531kgf）
破壊荷重：60KN以上
（6,123kgf）

| 品番 | 品名 | 材質 | 個数 | 備考 |
|---|---|---|---|---|
| 7 | 断熱材 | 発泡ポリエチレン | 1 | |
| 6 | 断熱材カバー | FRP | 1 | |
| 5 | 断熱パッキン | エチレンプロピレン | 1 | |
| 4 | パッキン | クロロプレン | 1 | |
| 3 | 断熱材保護板 | FC200 | 1 | CSコート |
| 2 | 枠 | FC200 | 1 | CSコート |
| 1 | 蓋 | FC200 | 1 | CSコート |

| 記号 | 変更内容・理由 | 年月日 |
|---|---|---|
| △ | | |
| △ | | |
| △ | | |

| 第三角法 | | | 尺度 | 工事名 | 中荷重用強化断熱マンホール（簡易密閉型） | 図番 | 2061002420 |
|---|---|---|---|---|---|---|---|
| | 年月日 | 99,7,27 | | | | | |
| | 製　図 | 後藤 | | 品　名 | CMHKD-1-600 | 株式会社 | 中部コーポレーション |
| | 検　図 | 江上 | | | | | |