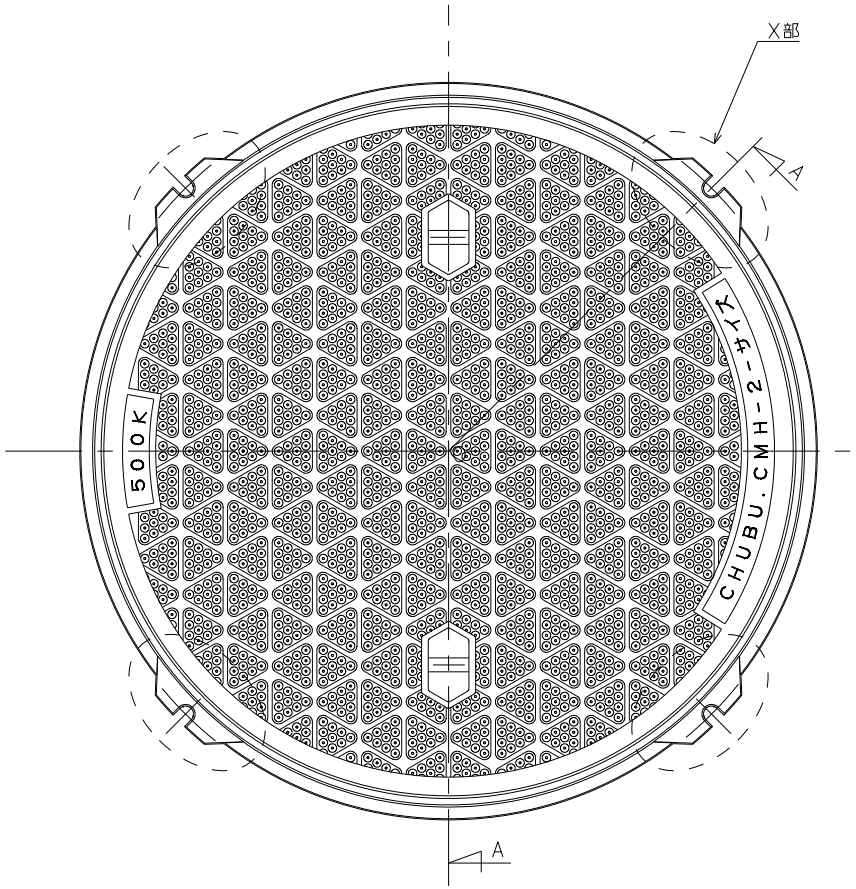

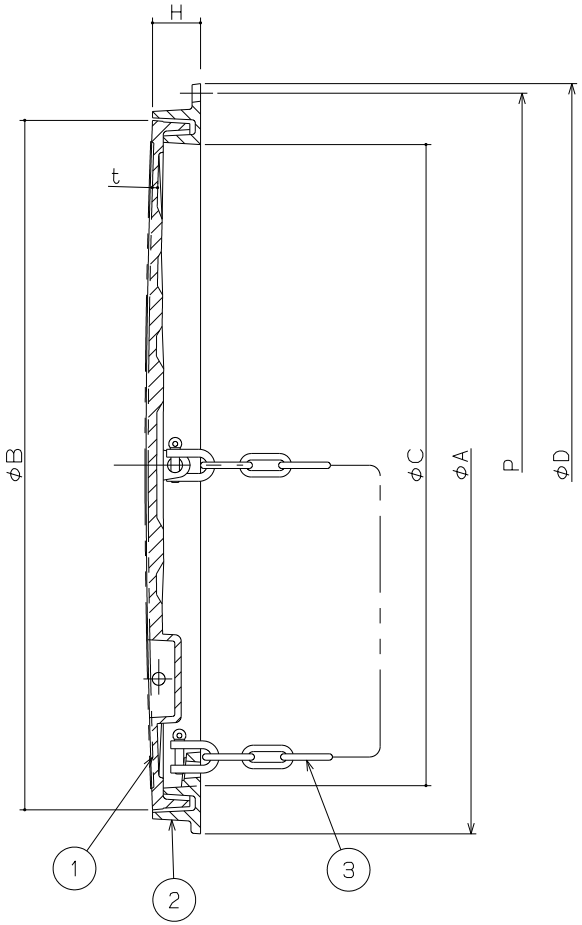

A-O-A断面図

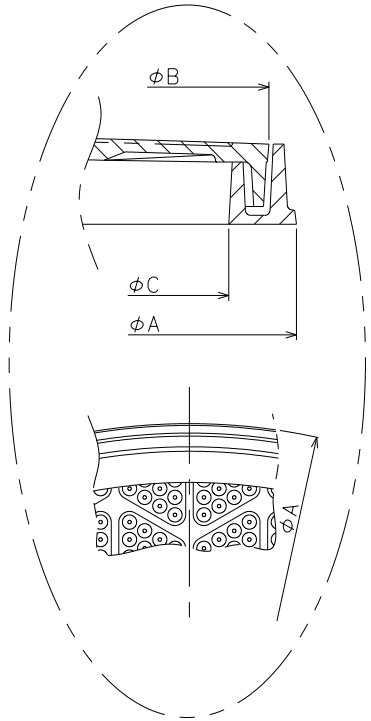

X部
呼称300.350.400.500

呼称	A	B	C	D	H	P	t	クサリ長さ	破壊荷重
600N	690	645	600	714	45	696	5.0	600	20KN以上 (2.041kgf以上)
500N	570	545	500	−	45	−	5.0	600	
450N	540	495	450	564	45	546	5.0	600	
400N	470	445	400	−	45	−	5.0	400	
350N	420	395	350	−	45	−	5.0	400	
300N	370	345	300	−	45	−	5.0	400	

＊t寸法は有効肉厚を示します。
＊クサリ付が標準です。
＊破壊荷重は圧子φ150による数値です。
＊サイズ300.350.400.500は図中のX部に示すように、ツバがありません。
＊本図はサイズ600を示します。

品番	品名	材質	個数	表面処理	備考
3	クサリ	SS400	1		
2	枠	FC200	1	CSコート	
1	蓋	FC200	1	CSコート	

第三角法		担当	年月日	尺度	名称	ハイグリップマンホール 水封形 軽荷重用	図番	CS62060012
	製図	太田	'19.6.20	−				
	検図	伊藤	'19.6.20		品名	CMHR-2 (旧品名：HNR-2)	株式会社	中部コーポレーション
	承認	伊藤	'19.6.20					