呼び径	B	C	D1	D2	E	F	H	T	t
75（3）	230	184	93	81	170	8	700	5.0	5.5
100（4）	250	210	118	105	195				

（単位：mm）

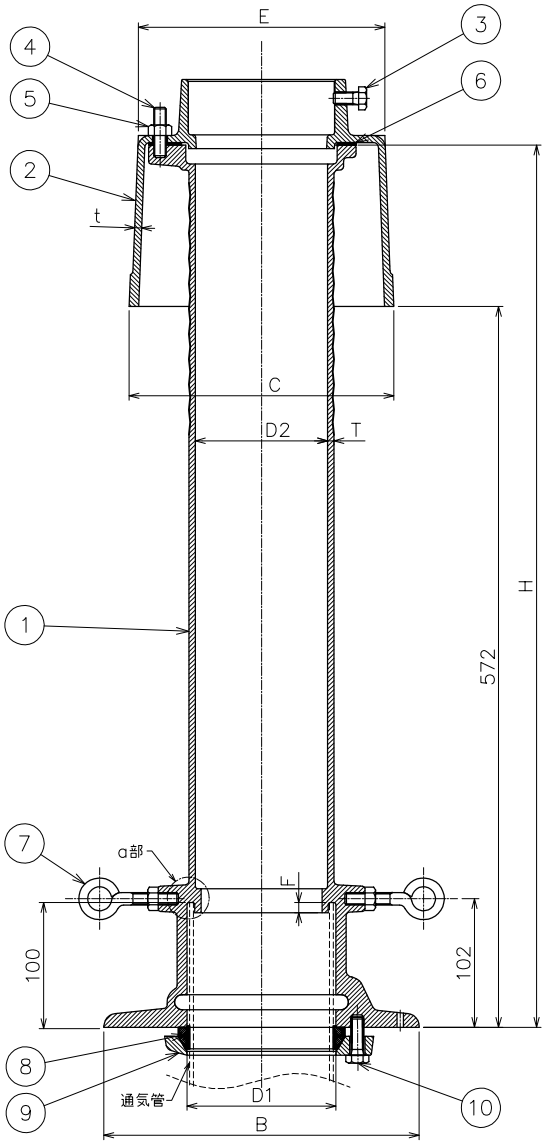

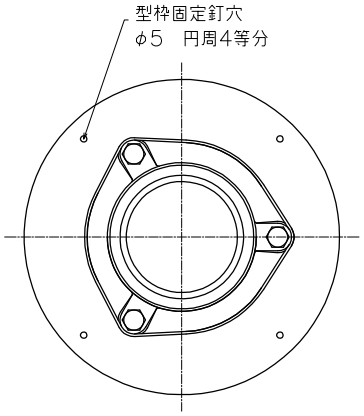

底面図

- 通気管の先端は本体ａ部に確実に入れてください。
- 本体はスラブ先付け打込み式です。
- 配管接続はフランジパッキン式です。
- 適用管種はSGP管・VP管です。
- 本体固定用の長ねじボルト、保護カバー等が付属いたします。

品番	部品名	数量	材質	表面処理	備考
10	六角ボルト	3	SUS304		M10X30L
9	フランジ	1	FCD500−7		
8	フランジパッキン	1	クロロプレン		
7	マルカンボルト	2	SS400		M8用
6	平パッキン	1	天然ゴム		
5	六角ナット	3	SUS304		M10用
4	スタッドボルト	3	SUS304		M10×40L
3	固定ボルト	3	SUS304		M10×20L
2	カバー	1	FC150	CSコート	
1	本体	1	FC150	CSコート	

第三角法		担当	年月日	尺度	品名	防水継手　先付け打込み式　フランジ付	図番	LX02110070
	製図	伊藤	’24.11.7	―	型式	CPJ−F（ベントキャップなし）	株式会社中部コーポレーション	
	検図	オオタ	’24.11.7					
	承認	オオタ	’24.11.7					