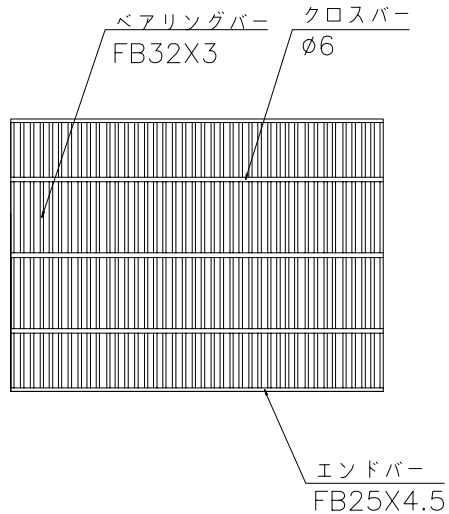

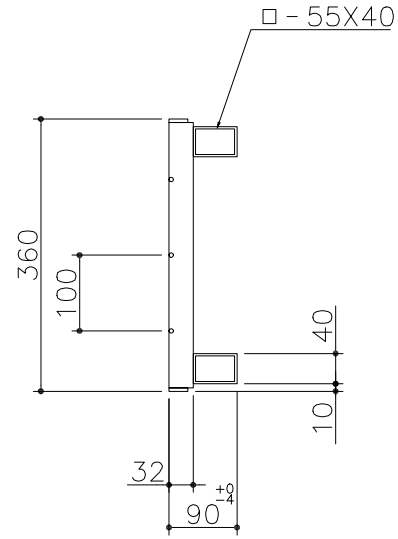

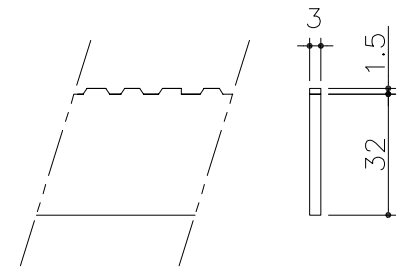

ベアリングバー詳細図

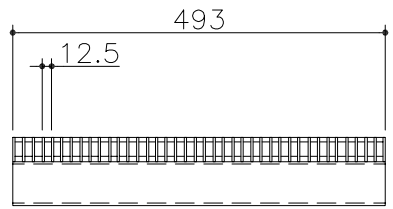

表面処理－溶融亜鉛めっき

△				第三角法	年 月 日	'00.12.11	尺度	工事名		図番	SADD0070
△					製 図	川添	1/10				
△					検 図	川瀬		品名	CXHK332－2590 A	株式会社 中部コーポレーション	
記号	変更内容･理由	年 月 日	担 当								