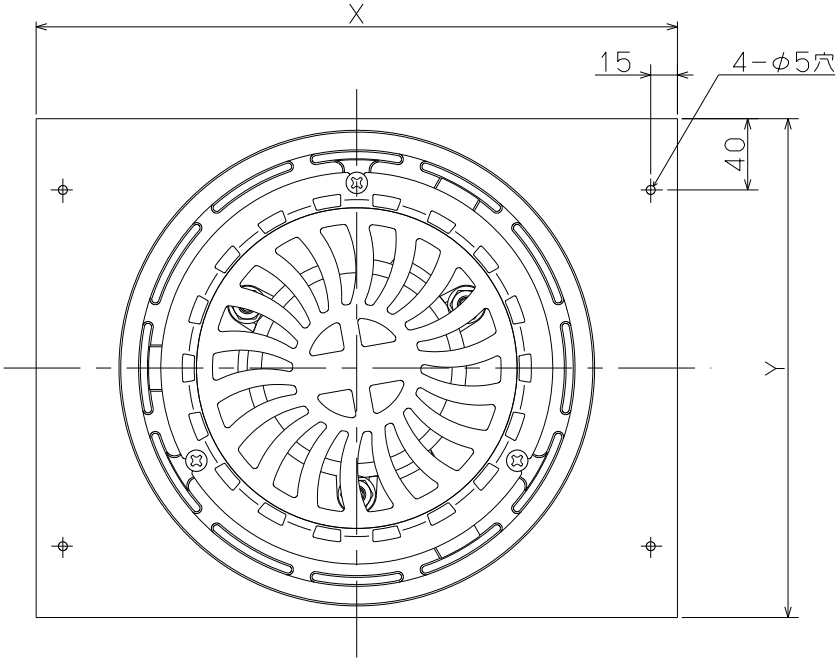

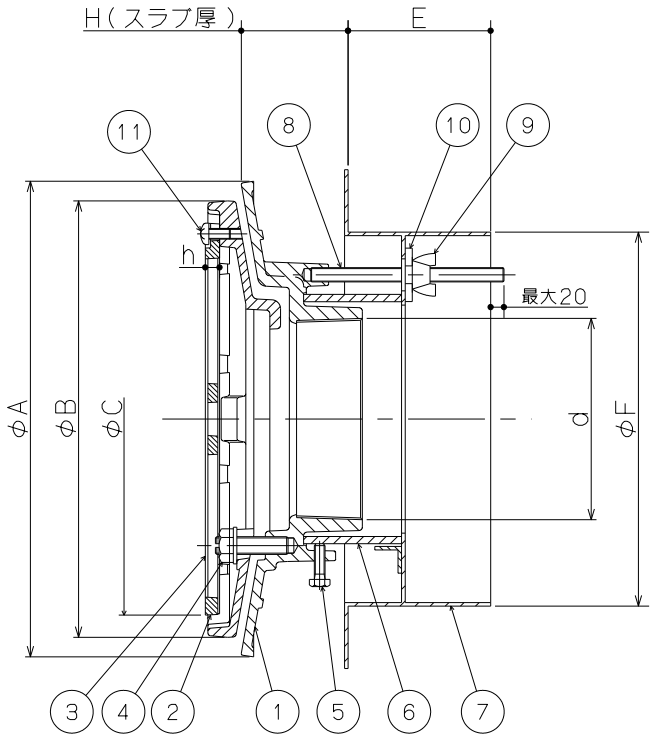

単位（mm）

呼称	ネジ径d	A	B	C	h	E	F	X	Y
150	Rc6（163.8）	335	285	258	9.0	80	273	360	345
125	Rc5（138.4）	306	275	250	9.0	80	224	360	280
100	Rc4（113.0）	267	245	220	8.0	80	210	360	280
75	Rc3（87.9）	251	220	200	8.0	80	180	360	280
65	Rc21/2（75.2）	241	196	180	8.0	80	180	360	280
50	Rc2（59.6）	221	176	160	8.0	80	140	360	280

品番	品名	材質	個数	表面処理	備考
11	止めビス	C2700W	3		M6×12L
10	角座金	SPCC	2	クロメートメッキ	M8
9	蝶ナット	SWRM	2	クロメートメッキ	M8
8	長ネジボルト	SWRM	2	クロメートメッキ	M8
7	固定金具	SPHC	1	CSコート	
6	スリーブ	塩ビ	1		VU管
5	六角ボルト	SWRM	3		M6×20L
4	ボルト・ナット・座金	C3604	3		M8×30L
3	ストレーナ	FC150	1	CSコート	
2	防水層押え	FC150	1	CSコート	
1	本体	FC150	1	CSコート	

＊防水層の張掛け幅を50mm確保しています。
＊ネジ部dはJIS B 0203（管用テーパねじ）に準拠しています。
＊品番6のスリーブにより指定のH（スラブ厚）寸法になりますので、
　ご注文の際はH寸法をご指示ください。
＊スラブ厚Hは、50～になります。
＊防水層押えに水抜き用の溝を設けてあります。
＊本図は、呼称100を示します。

第三角法		担当	年月日	尺度	名称	テッキプレート打込み用ルーフドレン アスファルト・シート防水用 ねじ込み式　廊下・踊り場用　防水層張掛け幅50mm	図番	CR22010005
	製図	武田	'18.2.22	1/3	品名	DFSG-5S	株式会社	中部コーポレーション
	検図	伊藤	'18.2.22					
	承認	伊藤	'18.2.22					