呼ビ径	A	B	C	D	E	F	H	h	X	Y	切り欠き寸法
50	221	176	70	45	62	140	50～	146.5	360	280	ø145
65	241	196	90	61	78	166	50～	161.5			ø171
75	251	220	100	71	92	180	50～	170.0			ø185
100	267	245	116	94	115	210	50～	201.5			ø215

（単位：mm）

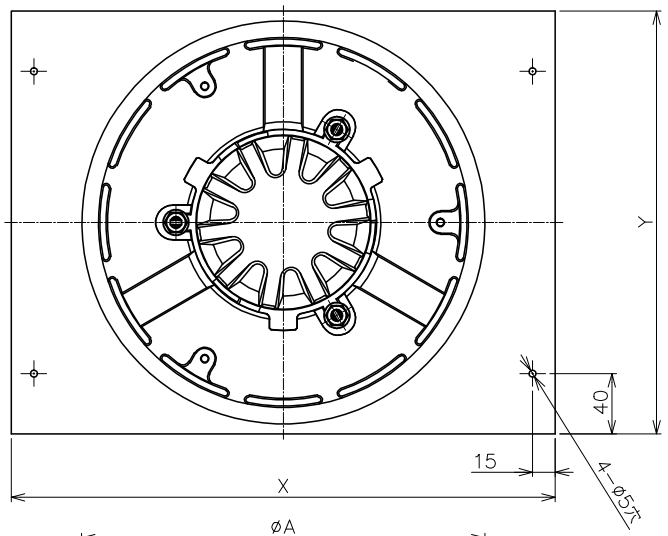

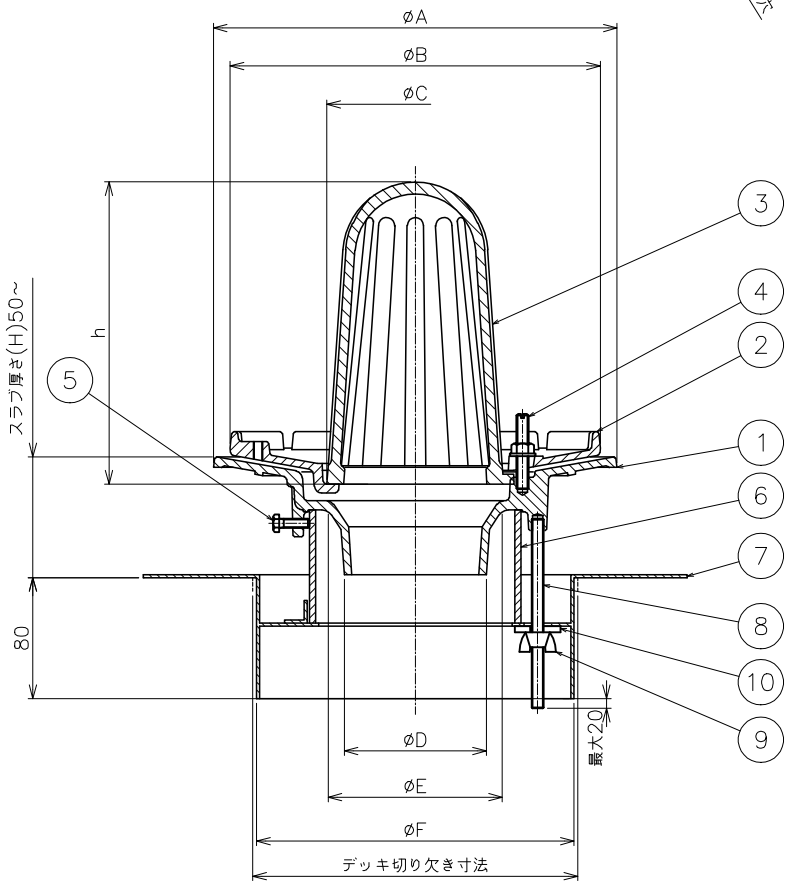

＊塩ビシートとドレン本体を融着することで信頼性の高い防水ができます。
＊防水層の張掛け幅が50㎜以上あり、防水層との密着性が向上します。
＊品番④のボルト（50L）で対応可能な防水層厚さは15㎜程度までです。
＊防水層押えには排水用の溝がありますので、排水がスムーズに行えます。
＊防水層押え・ストレーナの塗料にはエポキシ樹脂を用い、カチオン電着塗装（CSコート）を施しています。
＊ご注文の際は、スラブ厚（H寸法）をご指示ください。

品番	部品名	数量	材質	表面処理	備考
10	角座金	2	SPCC	クロメートメッキ	M8
9	蝶ナット	2	SWRM	クロメートメッキ	M8
8	長ねじボルト	2	SWRM	クロメートメッキ	M8
7	固定金具	1	SPHC	CSコート	
6	スリーブ	1	塩ビ管		
5	六角ボルト	3	SWRM		M6×20L
4	ボルト・ナット・座金	3	C3604		M8×50L
3	ストレーナ	1	FC150	CSコート	
2	防水層押え	1	FC150	CSコート	
1	本体	1	FC150	塩ビ被覆	

第三角法		担当	年月日	尺度	品名	デッキプレート打込用ルーフドレン 防水層張掛け幅50mm たて引き 塩ビシート防水用 差込式 屋上用	図番	LZA2010061
	製図	岩田	'26.2.3	—				
	検図	武田	'26.2.3		型式	DRAP−5SE	株式会社中部コーポレーション	
	承認	太田統	'26.2.3					