呼称	A	B	C	D1	D2	E	F	H	h	K	X	Y
50	170	150	64	44	50	80	140	50～	70	最大20	360	280
65	190	170	79	60	66		166					
75	200	180	93	70	76		180					
100	230	210	117	93	99		210					
125	260	240	143	116	124		224					
150	310	280	168	138	145		273					345

（単位：mm）

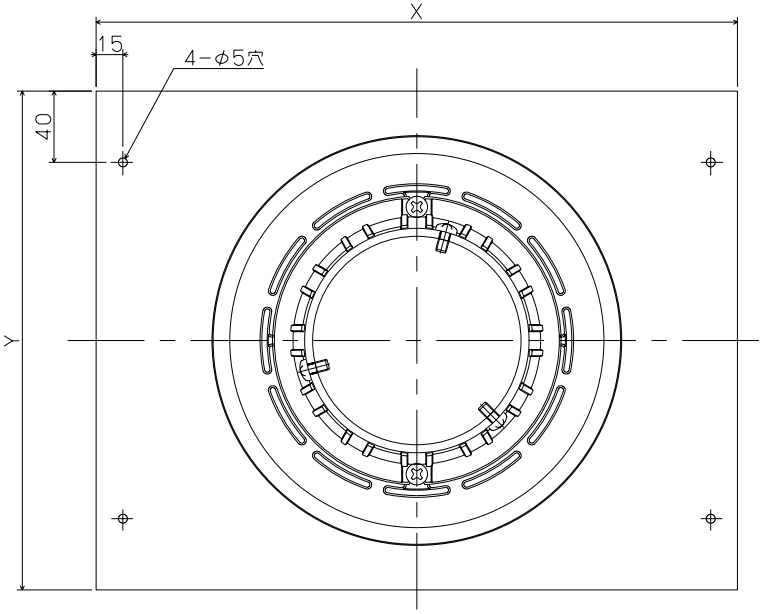

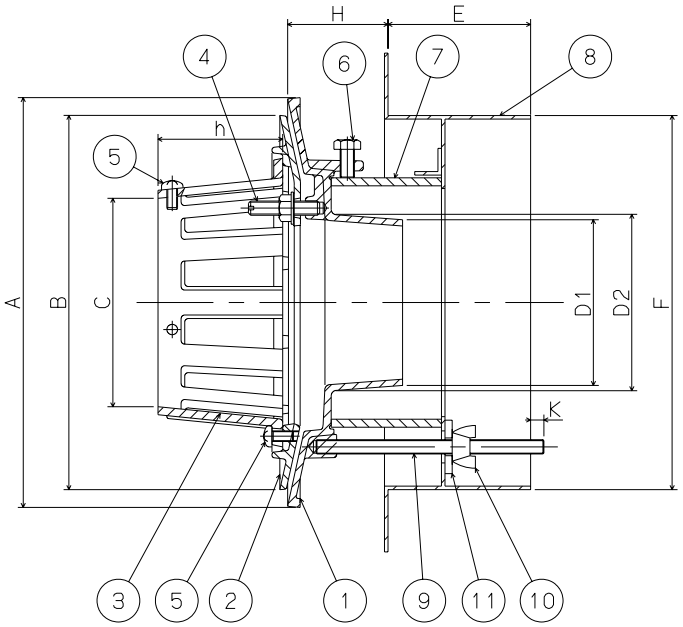

品番	品名	材質	個数	表面処理	備考
11	角座金	SPCC	2	クロメートメッキ	M8
10	蝶ナット	SWRM	2	クロメートメッキ	M8
9	長ネジボルト	SWRM	2	クロメートメッキ	M8
8	固定金具	SPHC	1	CSコート	
7	スリーブ	塩ビ	1		VU管
6	六角ボルト	SUS304	3		M8×16L
5	止めビス	SUS304	5		M6×12L
4	ボルト・ナット・座金	SUS304			M8×40L
3	ストレーナ	SCS13	1	酸洗い	
2	防水層押え	SCS13	1	酸洗い	
1	本体	SCS13	1	酸洗い	

＊品番4のボルト・ナットは、
呼称50.65.75は2個で呼称100.125.150は3個です。
＊品番7のスリーブにより指定のH（スラブ厚）寸法になりますので、
ご注文の際はH寸法をご指示ください。

第三角法		担当	年月日	尺度	名称	テッキプレート打込み用ルーフドレン ステンレス鋳鋼製　アスファルト・シート防水用 差込式　バルコニー中継用	図番	2011001560
	製図	後藤	'12.8.30	—				
	検図	伊藤	'12.8.30		品名	DSCBAP	株式会社	中部コーポレーション
	承認	江上	'12.8.30					