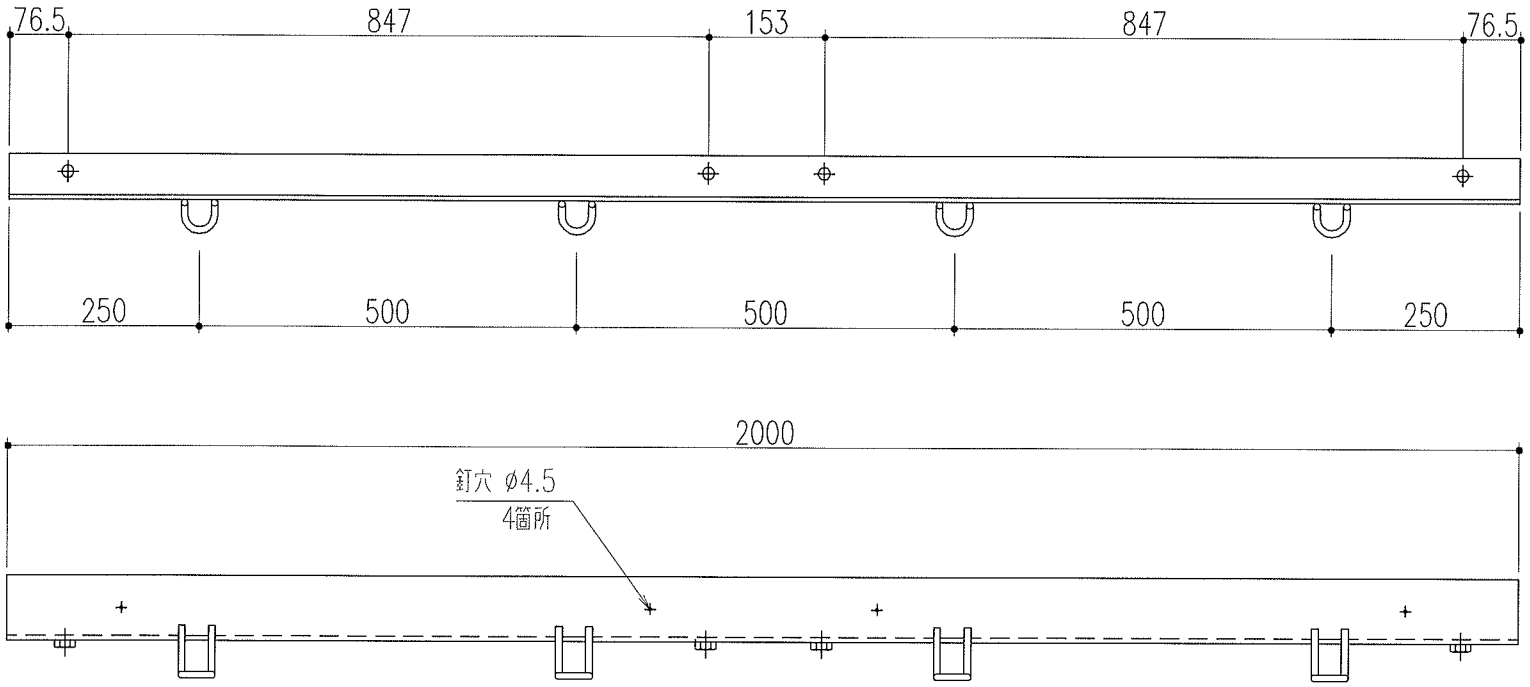

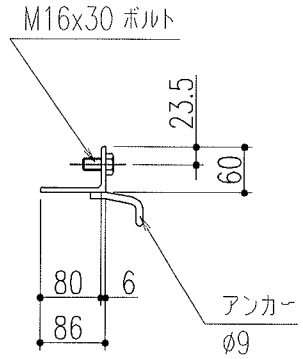

表面処理：錆止め塗装

特記事項。。。指示なき製作基準は製品規格による。

△					第三角法		担当	年月日	尺度	名称		図番 SG5313H034
△						製図	黄	'07.5.7	1/10			
△						検図				品名	GT-2-75A	株式会社中部コーポレーション
記号	変更内容・理由	年月日	担当	承認		承認	川瀬	'07. 5. - 9				