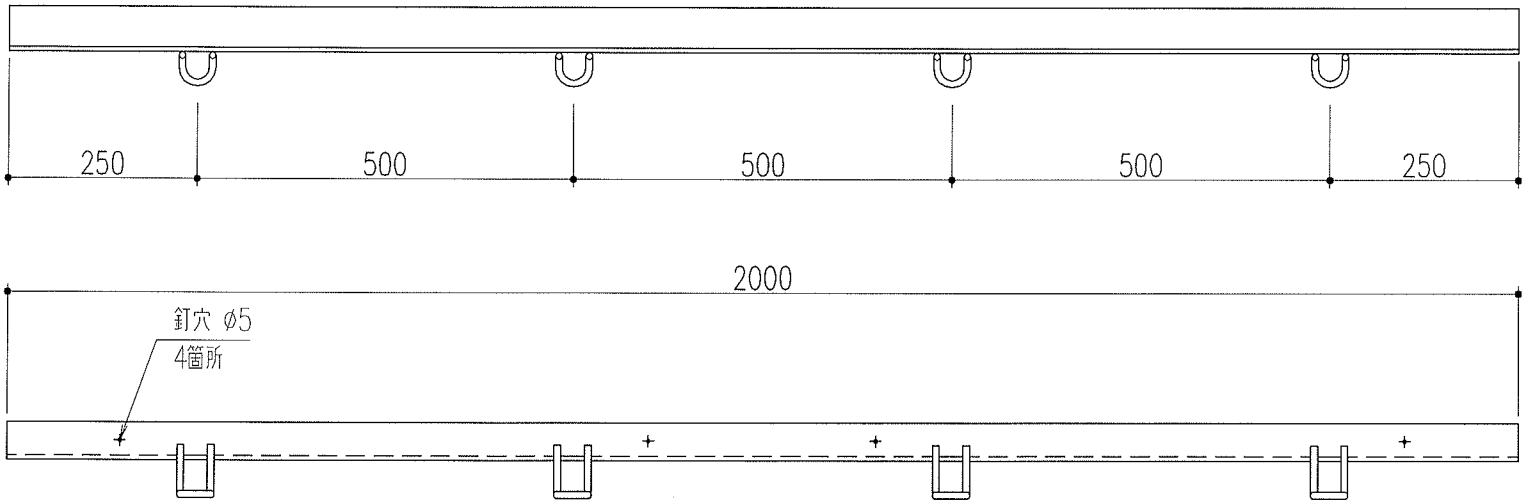

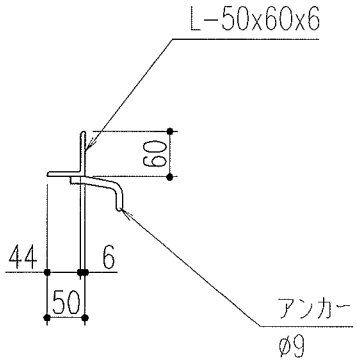

表面処理：溶融亜鉛めっき

特記事項。。。指示なき製作基準は製品規格による。

△					第三角法		担当	年月日	尺度	名称		図番 SG4313G284
△						製図	高	'07.4.28	1/10			
△						検図	山崎	〃		品名	グレーチング受枠 GTZ-1-44 2M	株式会社中部コーポレーション
記号	変更内容・理由	年月日	担当	承認		承認	川瀬	'07.5.-7				