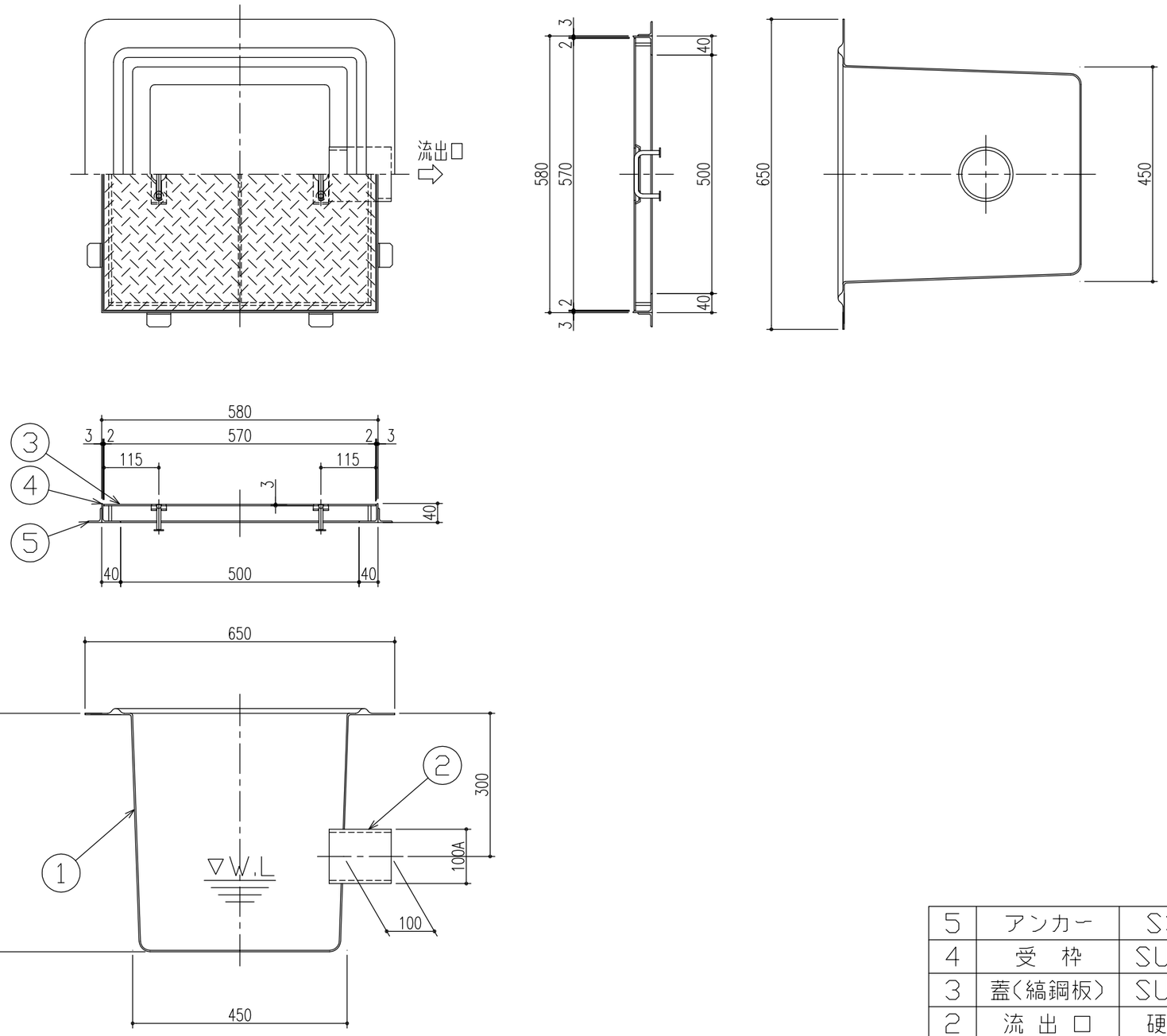

品番	品名	材質	数量	備考
5	アンカー	SS400	一式	L-30×30×3
4	受枠	SUS304	1	L-40×40×3
3	蓋(縞鋼板)	SUS304	1	
2	流出口	硬質塩ビ	1	塩ビ管:100A
1	本体	FRP	1	t=3.0

記号	変更内容・理由	年月日	担当	承認
△				
△				
△1	流出口の表記変更	'14.6.9	黒田	近藤

第三角法		担当	年月日
	製図	上川	'11.7.8
	検図	川瀬	〃
	承認	川瀬	〃

尺度 1/10

名称 -

品名 FRP製土間埋設用会所桝(蓋:SUS製) KHF-455

図番 SK6225U143-1

株式会社中部コーポレーション

特記事項・・・指示無き製作基準は製品規格による。