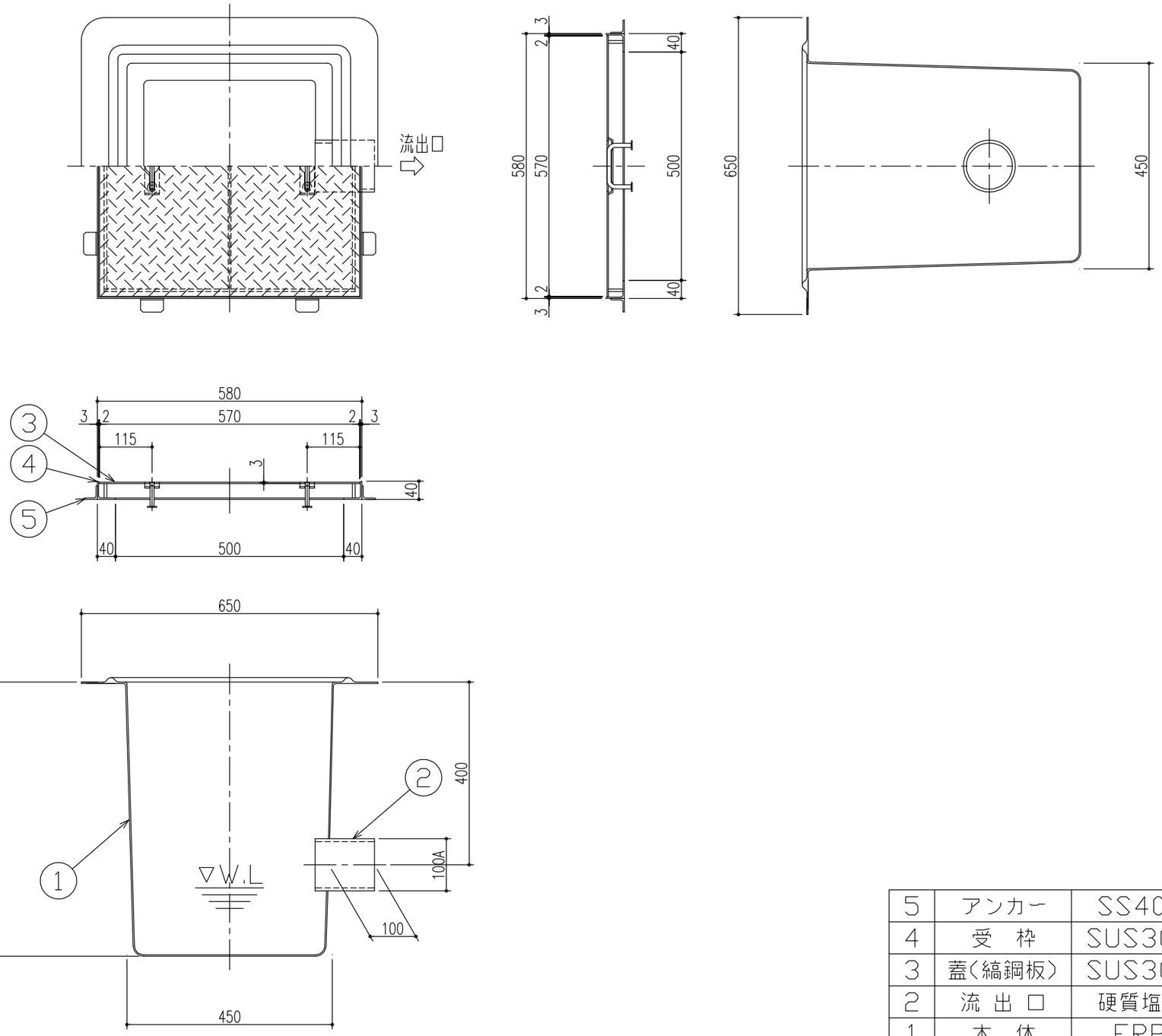

品番	品　名	材　質	数量	備　考
5	アンカー	SS400	一式	L−30×30×3
4	受　枠	SUS304	1	L−40×40×3
3	蓋(縞鋼板)	SUS304	1	
2	流 出 口	硬質塩ビ	1	塩ビ管:100A
1	本　体	FRP	1	t=3.0

記号	変更内容・理由	年月日	担当	承認
△				
△				
△1	流出口の表記変更	'14.6.9	黒田	近藤

第三角法		担当	年月日
	製図	上川	'11.7.8
	検図	川瀬	〃
	承認	川瀬	〃

尺度 1/10

名称 −

品名 FRP製土間埋設用会所桝(蓋:SUS製) KHF−456

図番 SK6225U144−1

株式会社中部コーポレーション

特記事項・・・指示無き製作基準は製品規格による。