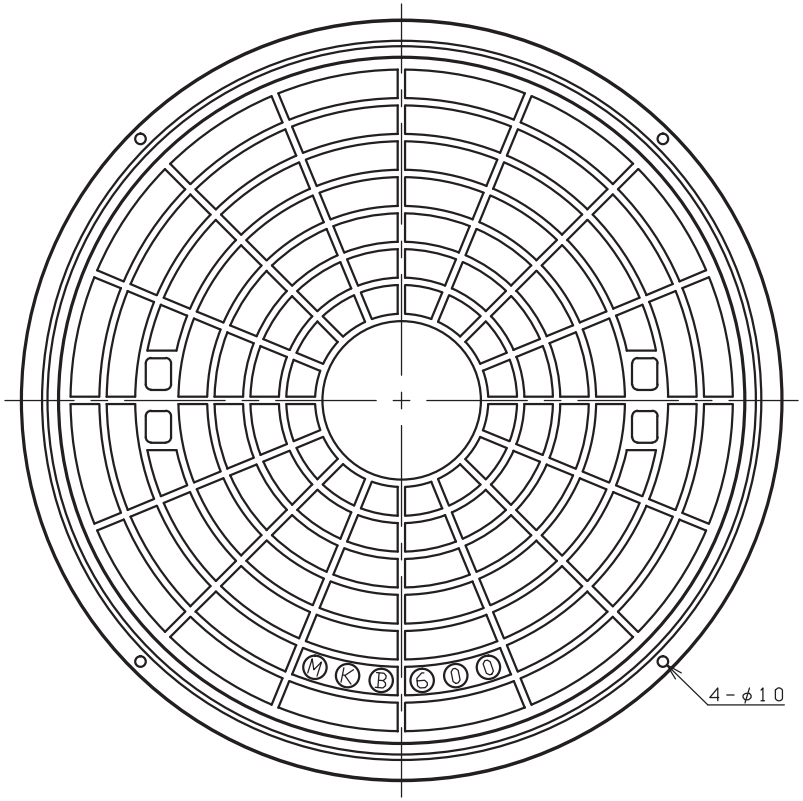

蓋・受枠断面詳細図

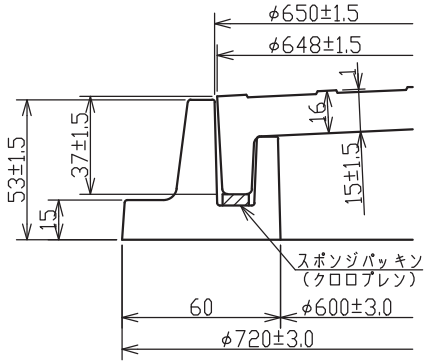

取手部断面詳細図

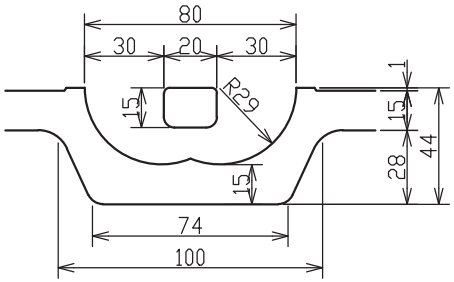

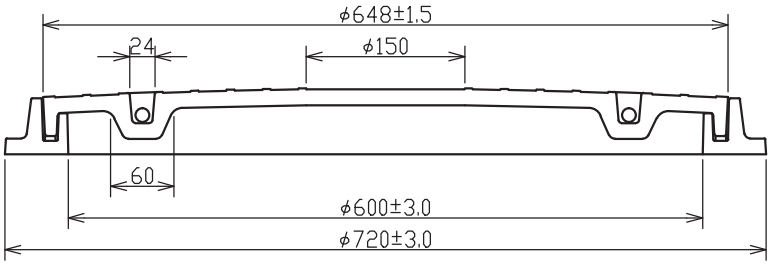

受枠	FRP			6.2kg
蓋	FRP	10kN〈1020kgf〉	40kN〈4082kgf〉	10.4kg
名　称	材　質	安　全　荷　重	破　壊　荷　重	参考質量

名称	FRPマンホール　蓋・受枠詳細図				
呼称	MK－PB0600				
尺度	A3:1/5,1/2	図番	PB□	600	001
承認	照査	検図	確認	製図	日付　平成27年　4月　1日

株式会社 中部コーポレーション

符号	訂　正　記　事	日　付	製図	検図	承認