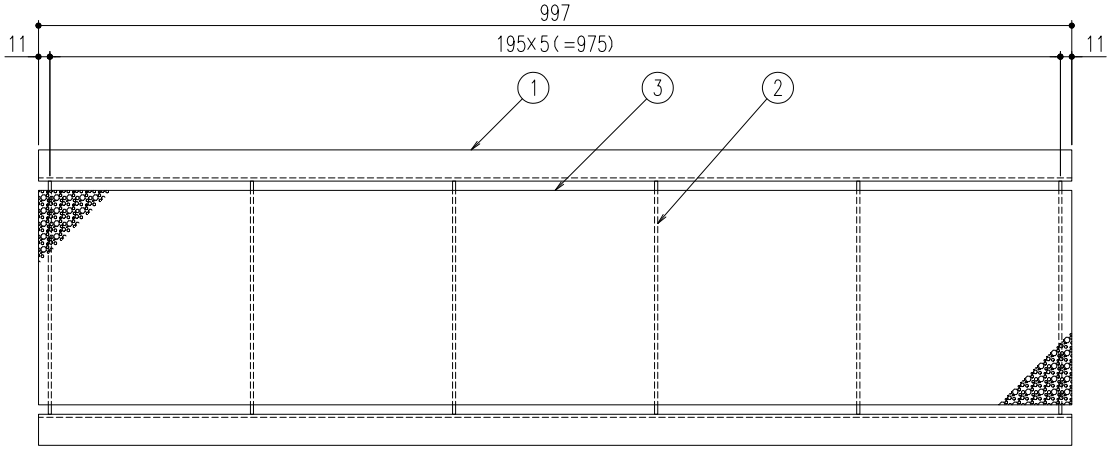

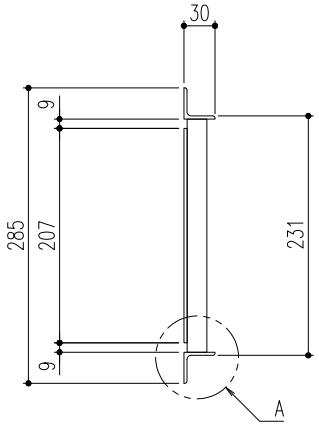

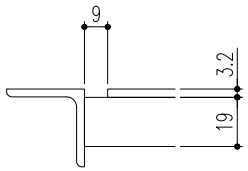

A部詳細図　S=1/2

表面処理：NU　溶融亜鉛めっき
NU-K　ケンボージンク処理
質量：8.9kg
適用荷重：歩道用

NO	品　名	個数	材　質	鋼種
3	模様鋼板	1	鋼製	3.2t
2	補強材	6	SS400	FB19×3
1	Lアングル	2	SS400	L-30×30×3

記号	変更内容・理由	年月日	担当	承認
△				
△				
△				

第三角法		担当	年月日	尺度
	製図	近藤	'17.10.5	1/5
	検図	〃	〃	
	承認	近藤	'17.10.5	(A3)

名称	U字溝用鋼製グレーチング	図番	DQA2130006
品名	NU-1-24/NU-1K-24	株式会社中部コーポレーション	