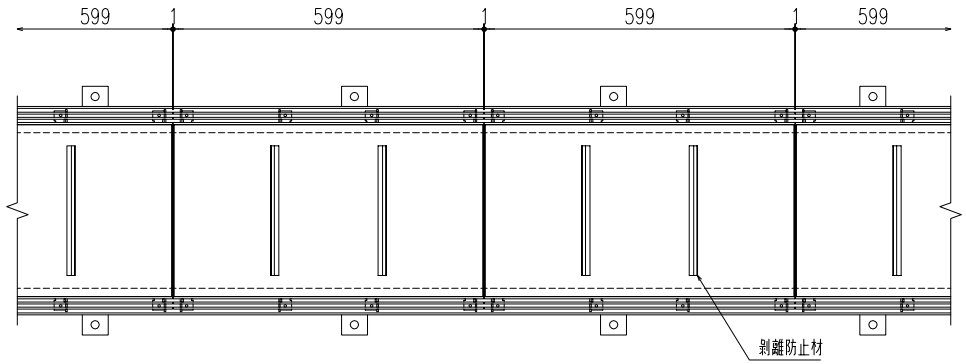

平面詳細図 S=1／10

仕　様

ステンレス製
インターロッキングブロック用蓋
SIF−2−TYPE P=10
材質；SUS304

ステンレス製受枠
ST−IP−95(L−102x51x4)
材質；SUS304
；アンカー−SUS304
ゴムパッキン（t=3×40）
材質；NRゴム

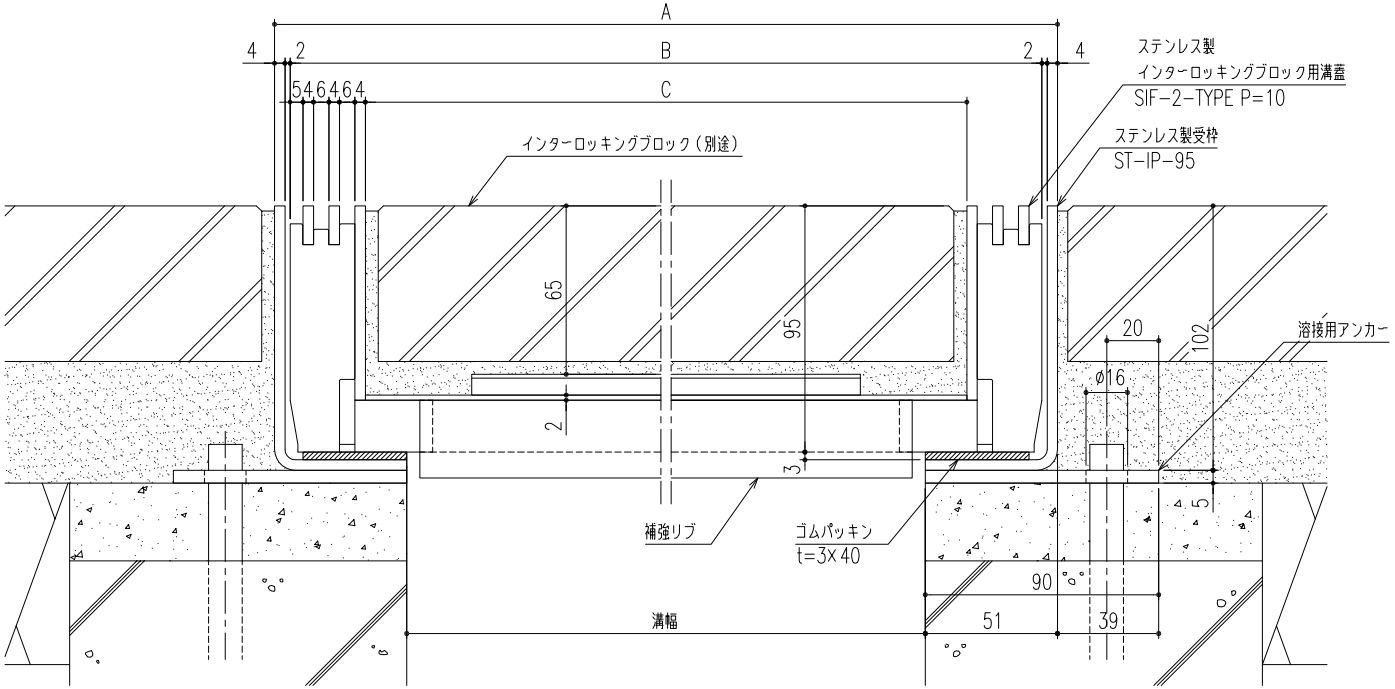

断面詳細図 S=1／2

開口面積：19,900mm2
補強リブは溝幅により異なります。

溝幅	型式記号	A	B	C	計算質量（kg/枚）
300	SIF−2−30	402	390	332	9.9
250	SIF−2−25	352	340	282	8.9
200	SIF−2−20	302	290	232	8.0
150	SIF−2−15	252	240	182	7.3

記号	通知番号	変更内容・理由	変更数	年 月 日	担 当	承 認
△						
△						
1	−	変更	−	'09.9.1	伊藤	川瀬

第三角法	担 当	年 月 日	尺 度
製 図	近藤	08,03,28	−
検 図	江上	〃	
承 認	江上	〃	

名 称	ステンレス製インターロッキングブロック用溝蓋（T−2用）	図 番	DH32180025−1
品 名	SIF−2−TYPE P=10/ST−IP−95	株式会社中部コーポレーション	