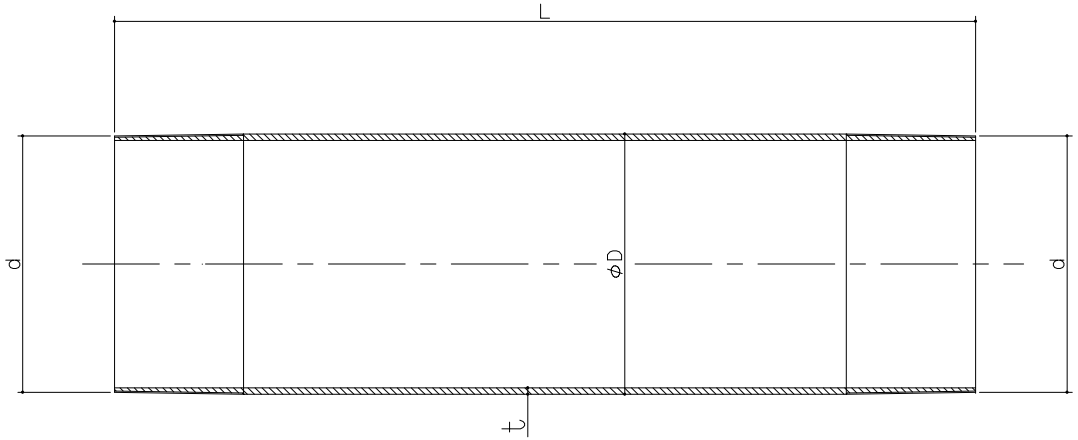

（単位：mm）

呼称	ネジ径d	D	t	L			
125	138.4	139.8	2.0	150	200	250	300
100	113.0	114.3					
75	87.9	89.1	1.5				
65	75.2	76.3					
50	59.6	60.5					

品番	品名	材質	個数	表面処理	備考
1	本体	SUS304	1		

第三角法		担当	年月日	尺度	名称	接続管	図番	CEC2010002
	製図	生駒	05.12.06	ー				
	検図	伊藤	05.12.06		品名	SJ-2	株式会社中部コーポレーション	
	承認	江上	05.12.06					

*dネジ部はJIS B 0203（管用テーパねじ）に準拠しています。