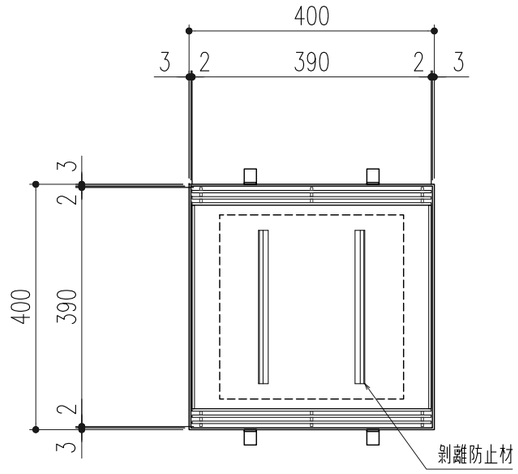


平面詳細図 S=1／10

仕　様

ステンレス製カラー舗装用蓋
STM−20−300 P=10
材質；SUS304
表面処理；電解研磨
ステンレス製受枠
ST−CP(L−66x50x3)
材質；SUS304
；アンカー−SPHC
ゴムパッキン（t=3×40）
材質；NR

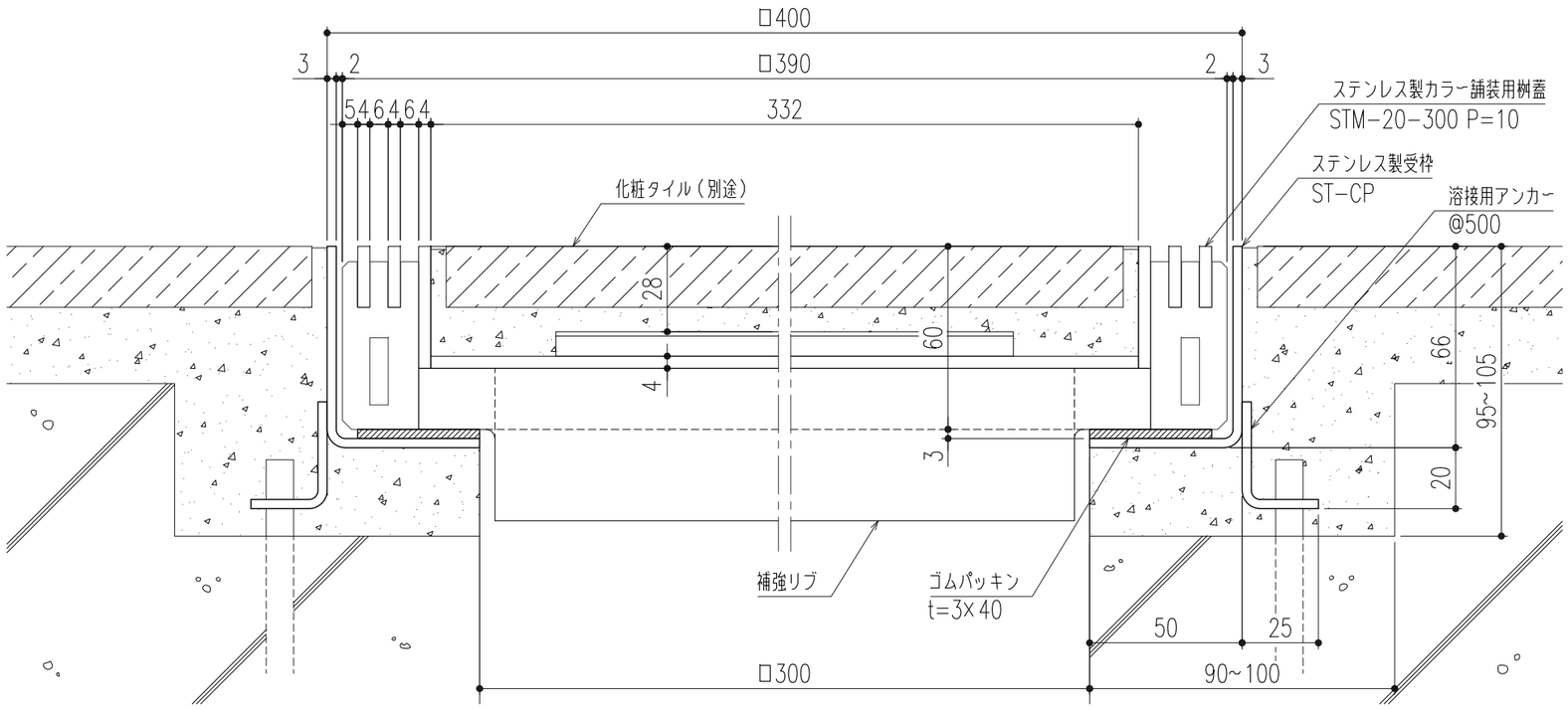


断面詳細図 S=1／2

開口面積：12,800mm2
計算蓋質量：9.0kg

| | | | | | | | | | | | | |
|---|---|---|---|---|---|---|---|---|---|---|---|---|
| △ | | | | | 第三角法 | | 担当 | 年月日 | 尺度 | 名称 | ステンレス製カラー舗装用桝蓋（T−20用） | 図番 DOB2180003−1 |
| △ | | | | | | 製図 | 近藤 | '15.11.11 | − | | | |
| △1 | 変更 | '20.7.2 | 小森 | 近藤 | | 検図 | 〃 | 〃 | | 品名 | STM−20−300 P=10/ST−CP | 株式会社中部コーポレーション |
| 記号 | 変更内容・理由 | 年月日 | 担当 | 承認 | | 承認 | 近藤 | '15.11.11 | | | | |