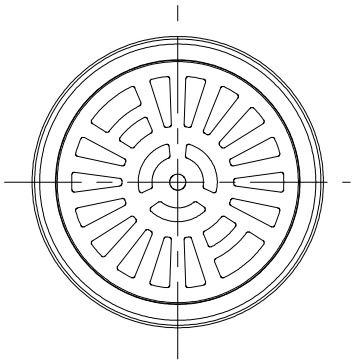

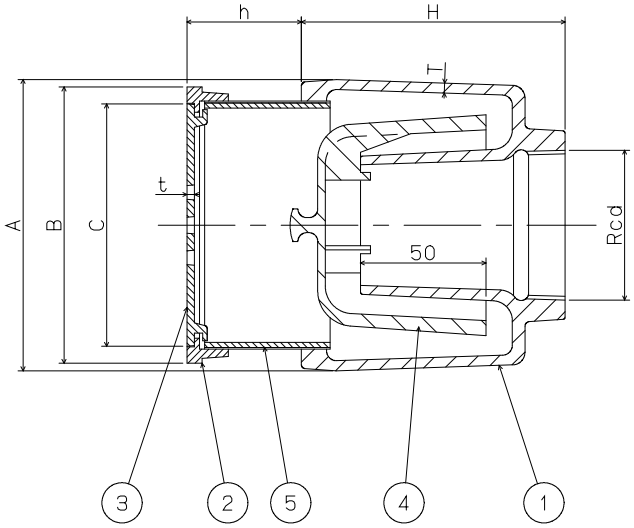

＊本体の流出口はJIS B 0203（管用テーパネジ）に準拠しています。。
＊ストレーナの有効開口面積は排水管断面積以上です。

（単位：mm）

呼称	ネジ径d	A	B	C	H	h	T	t	調節管ネジ径
65	Rc2½(75.2)	128	122	110	110	最小17～55	4.0	4.0	113.0
50	Rc2(59.6)	115	110	96	106	最小17～45	4.0	3.5	100.3
40	Rc1½(47.8)	110	96	82	107	最小17～45	4.0	3.0	87.9

品番	品名	材質	個数	表面処理	備考
5	円筒	SGP	1	CSコート	
4	樹脂ワン	ポリエチレン	1		
3	ストレーナ	CAC203	1	Ni-Crメッキ	
2	受枠	CAC203	1	Ni-Crメッキ	
1	本体	FC150	1	CSコート	

第三角法		担当	年月日	尺度	名称	床排水トラップ	図番	CH42100016
	製図	後藤	08.04.28	―				
	検図	伊藤	08.04.28		品名	T5A-3PW（非防水層用）	株式会社中部コーポレーション	
	承認	江上	08.04.28					