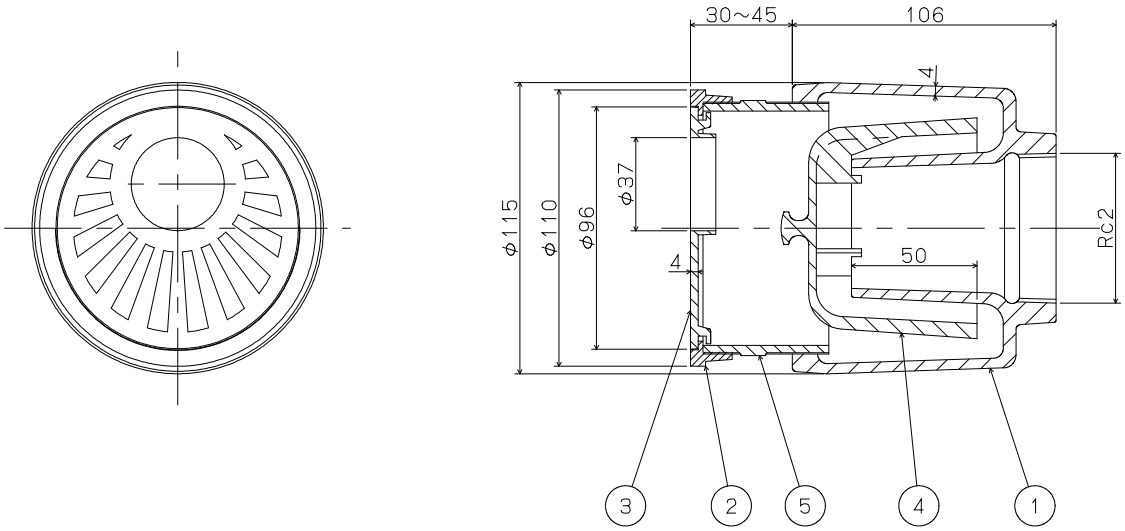

＊本体の流出口はJIS B 0203（管用テーパネジ）に準拠しています。
＊洗濯機ホース口径は35mmまで使用可能です。

品番	品名	材質	個数	表面処理	備考
5	洗濯機用円筒	SGP	1	CSコート	
4	樹脂ワン	ポリエチレン	1		
3	ストレーナ	CAC203	1	Ni-Crメッキ	
2	受枠	CAC203	1	Ni-Crメッキ	
1	本体	FC150	1	CSコート	

第三角法		担当	年月日	尺度	名称	洗濯機用排水トラップ	図番	CH52100006
	製図	後藤	08.05.08	―				
	検図	伊藤	08.05.08		品名	T5A-3SPW-50（非防水層用）	株式会社中部コーポレーション	
	承認	江上	08.05.08					