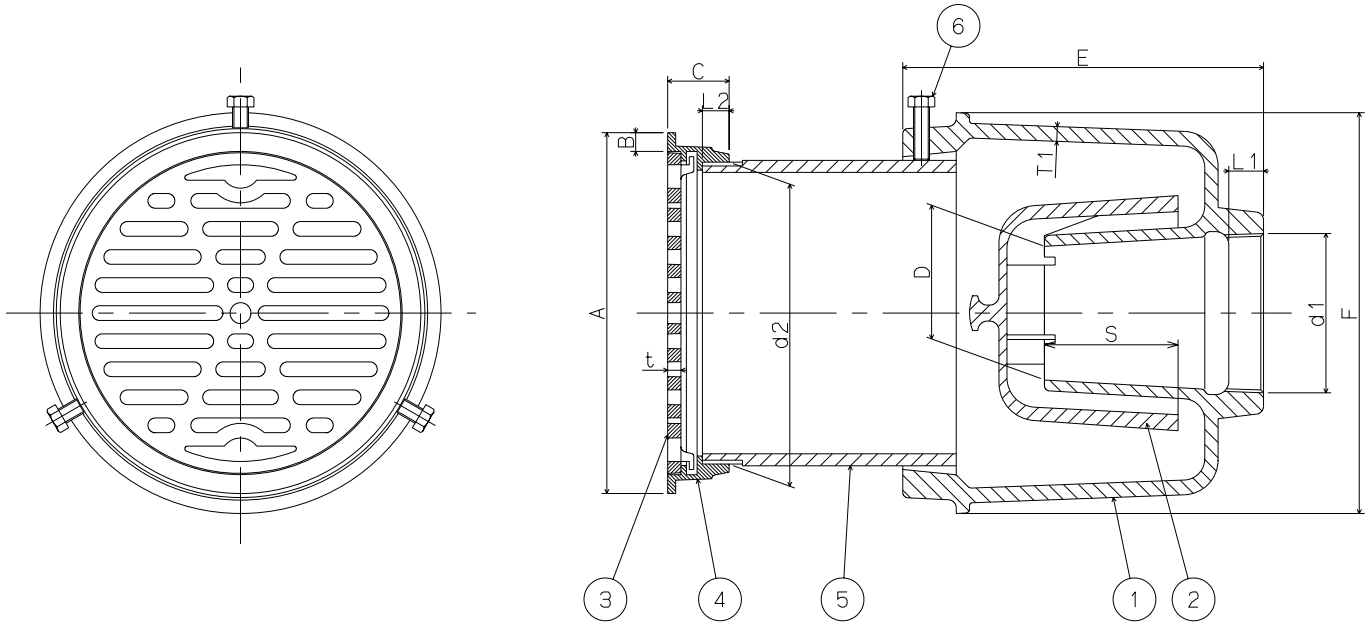

品番	品名	材質	数量	備考
6	止めボルト	SS400	3	ユニクロメッキ
5	調節管	SGP(白管)	1	
4	金具枠	CAC203	1	Ni-Crメッキ
3	ストレーナ	CAC203	1	Ni-Crメッキ
2	樹脂ワン	ポリエチレン	1	
1	本体	FC150	1	CSコート

品名	非防水層用床排水トラップ T5A-A PW(樹脂ワン付)					寸法図	
承認	江上	検図	伊藤	製図	後藤	作図日	2011年3月8日
株式会社 中部コーポレーション						図番	CK32100005

＊ストレーナの有効開口面積は排水管断面積以上です。
＊ねじ部d1は、JIS B 0203(管用テーパねじ)による。
＊ねじ部d2は、JIS B 0202(管用平行ねじ)による。

(単位:mm)

呼び	d1(ねじ基準径)	D	S	E	L1	T1	d2(ねじ基準径)	A	B	C	L2	t	F
50	59.614	50	50	135	13	5.5	113.030	135	7.5	23	10	5.0	150
※ 40	47.803	40	50	120	12	5.0	100.330	113	7.5	18	8	4.5	137