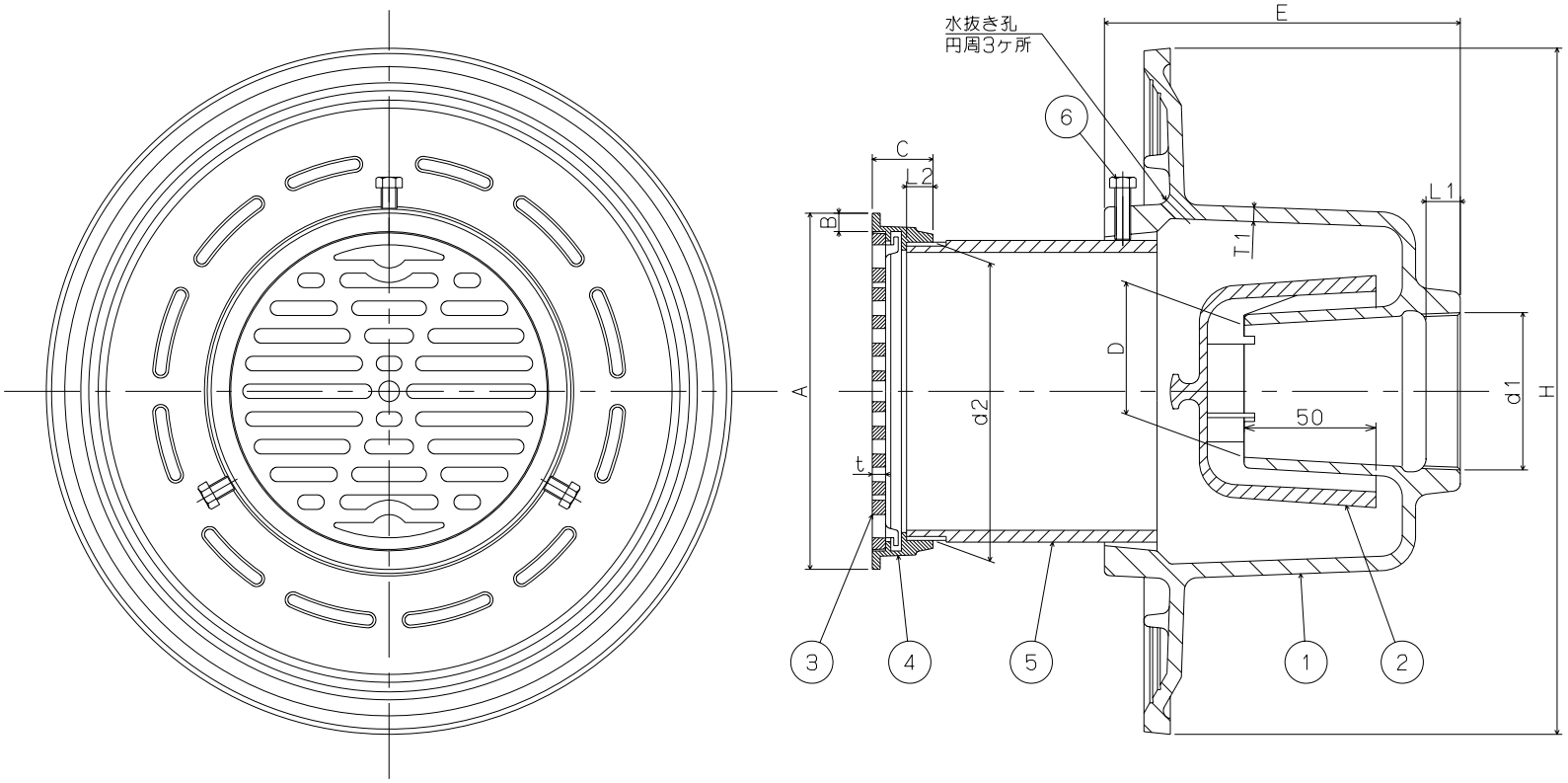

品番	品名	材質	数量	備考
6	止めボルト	SS400	3	ユニクロメッキ
5	調節管	SGP(白管)	1	
4	金具枠	CAC203	1	Ni-Crメッキ
3	ストレーナ	CAC203	1	Ni-Crメッキ
2	樹脂ワン	ポリエチレン	1	
1	本体	FC150	1	CSコート

品名	防水層用床排水トラップ T5B-A PW(樹脂ワン付)			寸法図	
承認 江上	検図 伊藤	製図 後藤		作図日	2011年3月8日
株式会社 中部コーポレーション				図番	CK32100006

＊ストレーナの有効開口面積は排水管断面積以上です。
＊ねじ部d1は、JIS B 0203(管用テーパねじ)による。
＊ねじ部d2は、JIS B 0202(管用平行ねじ)による。

(単位:mm)

呼び	d1(ねじ基準径)	D	S	E	H	L1	T1	d2(ねじ基準径)	A	B	C	L2	t
50	59.614	50	50	135	260	13	5.5	113.030	135	7.5	23	10	5.0
※ 40	47.803	40	50	120	240	12	5.0	100.330	113	7.5	18	8	4.5