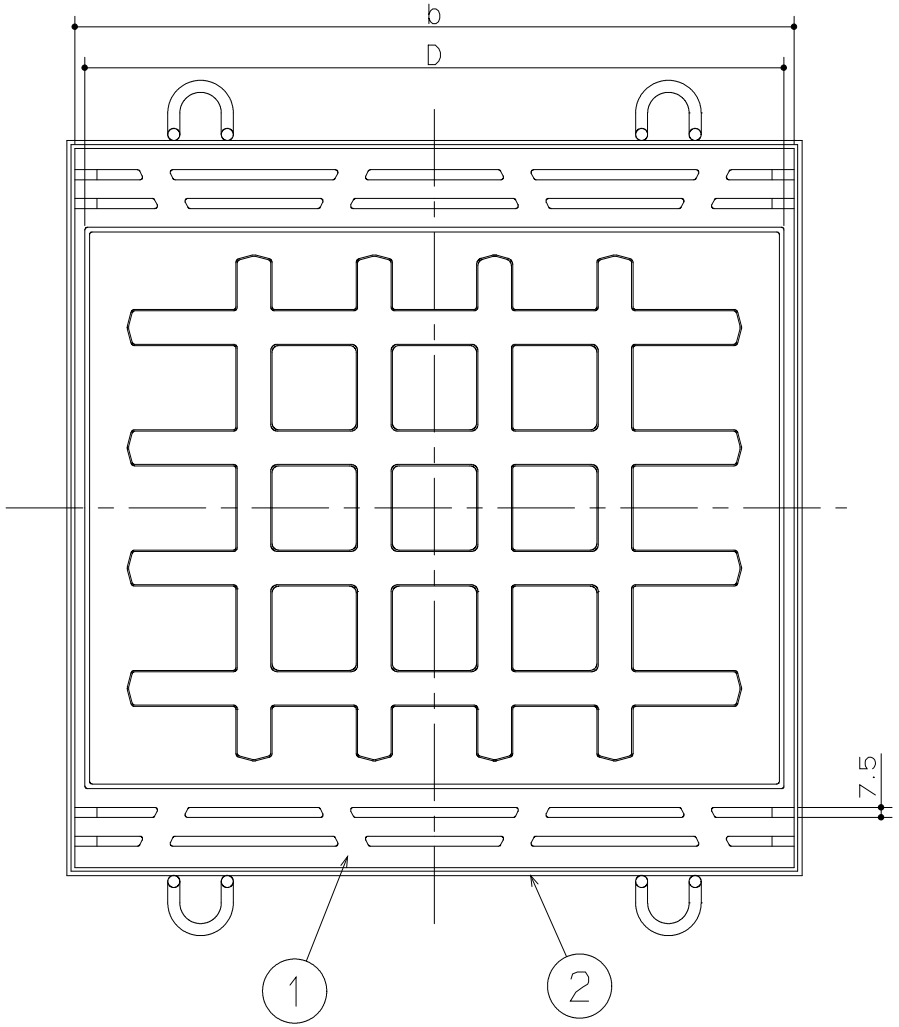

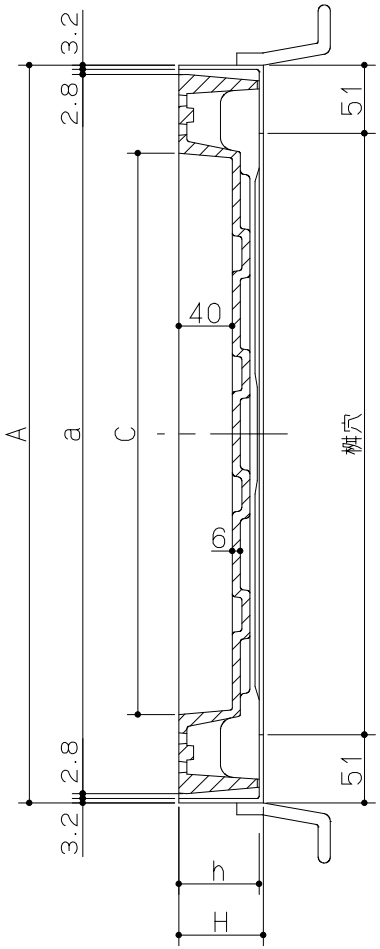

600×600	TLKM-D-60	690	690	60	570	673	□702	63.2
450×450	TLKM-D-45	540	540		420	523	□552	
300×300	TLKM-D-30	390	390		270	373	□402	
桝穴の大きさ	型式記号	a	b	h	C	D	A	H
		長さ	幅	高さ	充填長さ	充填幅	外寸法	高さ
		グレーチング					受枠	

＊充填深さは40mmです。
＊開閉には専用ハンドルGH-3（別売）をご使用下さい。
＊本図はTLKM-D-45を示します。

品番	品名	材質	個数	表面処理	規格名
2	受枠	SS400	一式	錆止塗装	
1	蓋	FCD500	1	CSコート	

記号	変更内容・理由	年月日
△		
△		
△		

第三角法			尺度	工事名	タイルグレーチング（T-14用）	図番	2181001010
	年月日	98,3,4	1/3				
	製　図	後藤		品　名	TLKM-D	株式会社	中部コーポレーション
	検　図	江上					