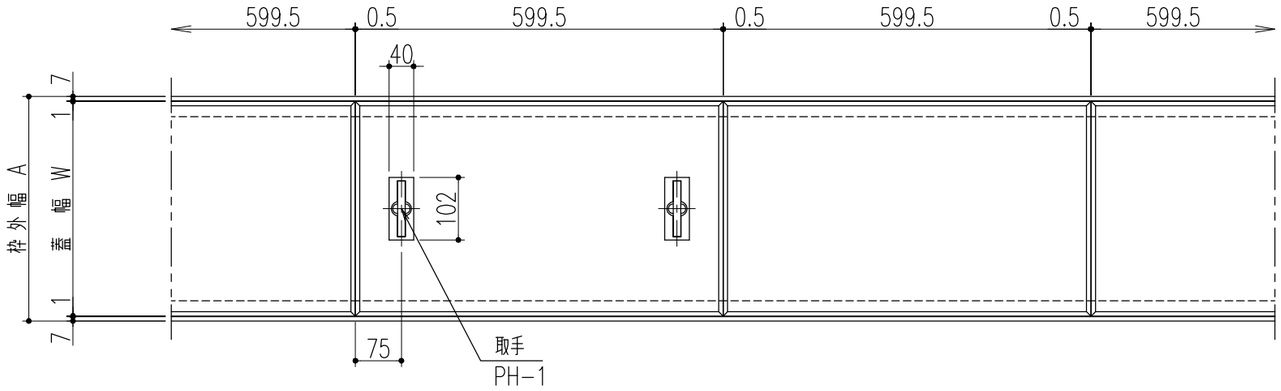

平面詳細図 S=1／10

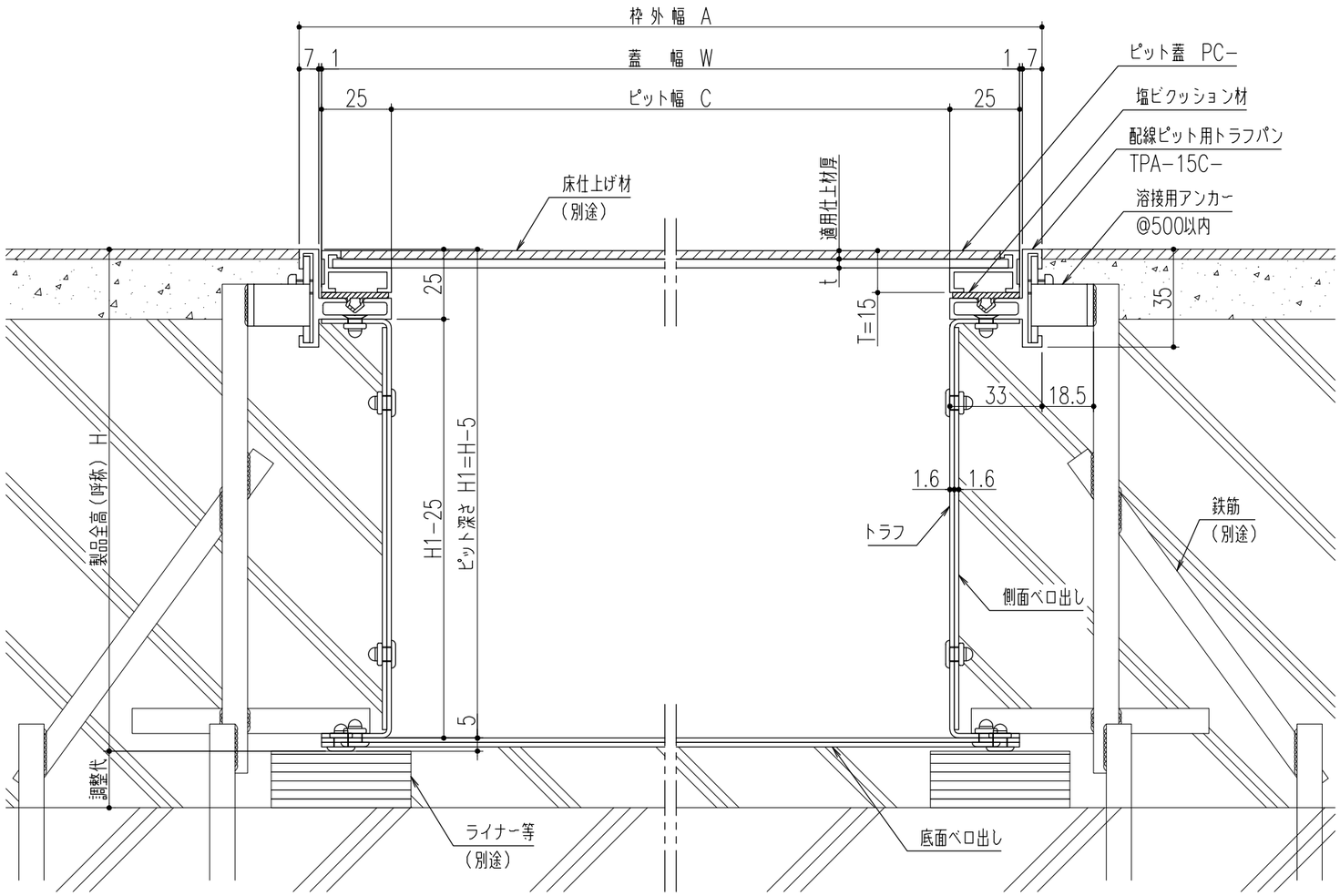

断面詳細図 S=1／2

仕　様

ピット蓋・・アルミ目地製Pタイル用化粧蓋
PC−
材質;内枠 −硬質アルミ押出型材
（A6063S−T5）
;底板 −亜鉛鋼板（SGHC）
;取手 −SUS304+特殊樹脂

配線ピット用トラフパン（アルミ製ピット受枠＋トラフ）
TPA−15C−
アルミ製ピット受枠 PA−15C
材質; 硬質アルミ押出型材
（A6063S−T5）
;クッション材 −塩ビ系ゴム
;アンカー −SGHC
トラフ
材質; SGHC

■ピット蓋厚みT=15mm

枠外幅	蓋幅	ピット幅	製品全高（呼称）	配線ピット用トラフパン 型式記号	ピット蓋 型式記号（適用仕上材厚）	ピット蓋 t
A	W	C	H	TPA-<受枠呼称>C-<ピット幅>-<全高><形状記号>		
216	200	150	130	TPA-15C-15-13<C、E、L、T、X>	PC-15（3以下）	3.2
			180	TPA-15C-15-18<C、E、L、T、X>		
			230	TPA-15C-15-23<C、E、L、T、X>		
			280	TPA-15C-15-28<C、E、L、T、X>		
266	250	200	130	TPA-15C-20-13<C、E、L、T、X>	PC-20（3以下）	3.2
			180	TPA-15C-20-18<C、E、L、T、X>		
			230	TPA-15C-20-23<C、E、L、T、X>		
			280	TPA-15C-20-28<C、E、L、T、X>		
316	300	250	130	TPA-15C-25-13<C、E、L、T、X>	PC-25（3以下）	3.2
			180	TPA-15C-25-18<C、E、L、T、X>		
			230	TPA-15C-25-23<C、E、L、T、X>		
			280	TPA-15C-25-28<C、E、L、T、X>		
366	350	300	130	TPA-15C-30-13<C、E、L、T、X>	PC-30（3以下）	4.5
			180	TPA-15C-30-18<C、E、L、T、X>		
			230	TPA-15C-30-23<C、E、L、T、X>		
			280	TPA-15C-30-28<C、E、L、T、X>		

（※<ピット幅><全高>はcm表記）

製品形状<形状記号>				
直線<C>	エンド<E>	L型<L>	T型<T>	十字型<X>

記号	変更内容・理由	年月日	担当	承認
△				
△				
△				

第三角法		担当	年月日
	製図	黒田	'16.3.2
	検図	黒田	〃
	承認	近藤	'16.3.2

尺度 1/10 (A3)

名称

品名 配線ピット用トラフパン<ピット蓋厚みT=15mm用>
蓋：PC− ／ トラフパン：TPA−15C−

図番 DP22030007

株式会社中部コーポレーション

特記事項・・・指示なき製作基準は製品規格による。

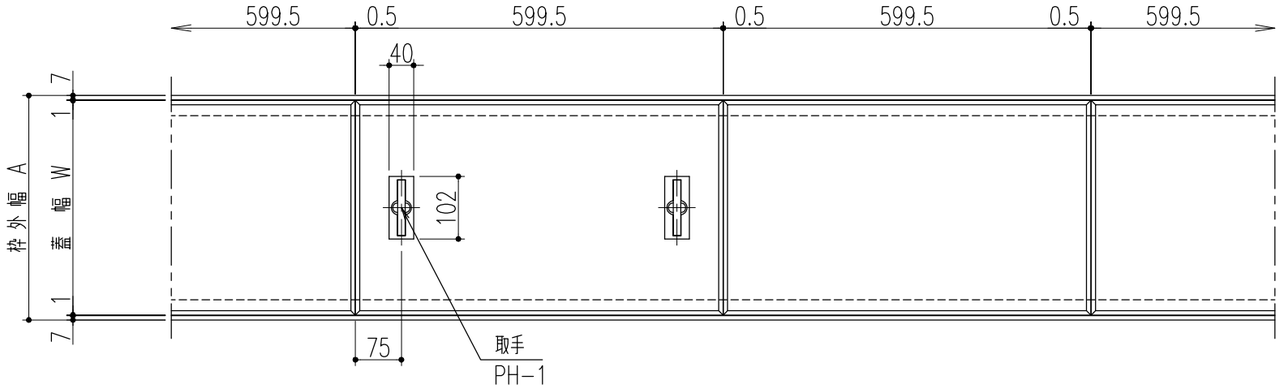

平面詳細図 S=1／10

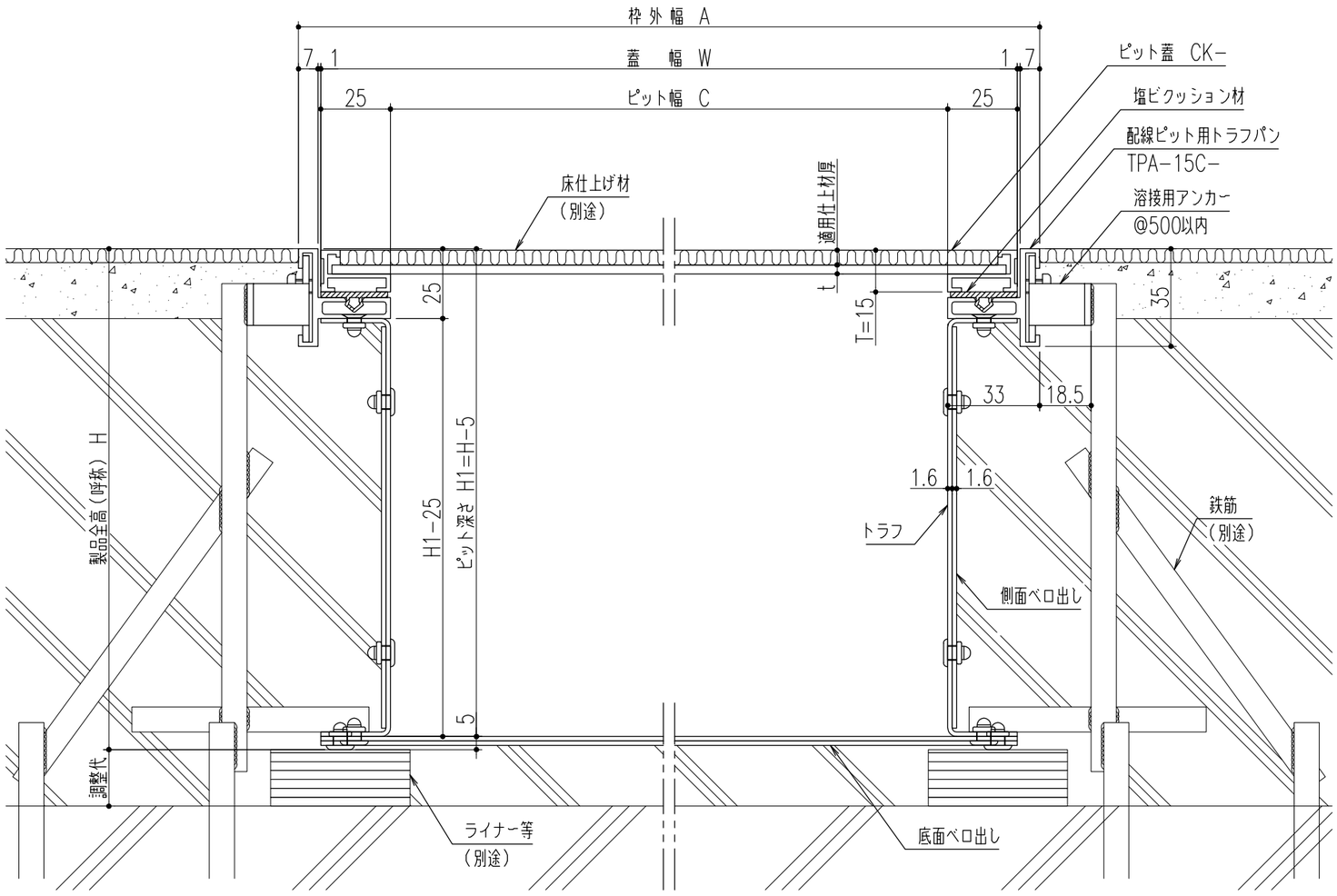

断面詳細図 S=1／2

仕　様

ピット蓋・・アルミ目地製カーペット用化粧蓋
CK−
材質;内枠 −硬質アルミ押出型材
（A6063S−T5）
;底板 −亜鉛鋼板（SGHC）
;取手 −SUS304+特殊樹脂

配線ピット用トラフパン（アルミ製ピット受枠＋トラフ）
TPA−15C−
アルミ製ピット受枠 PA−15C
材質; 硬質アルミ押出型材
（A6063S−T5）
;クッション材 −塩ビ系ゴム
;アンカー −SGHC
トラフ
材質; SGHC

■ピット蓋厚みT=15mm　※仕上材の厚みもご指示ください

枠外幅	蓋幅	ピット幅	製品全高（呼称）	配線ピット用トラフパン 型式記号	ピット蓋 型式記号（適用仕上材厚）	t
A	W	C	H	TPA-<受枠呼称>C-<ピット幅>-<全高><形状記号>		
216	200	150	130	TPA-15C-15-13<C、E、L、T、X>	CK-15 ※(3,4,5,6)	3.2
			180	TPA-15C-15-18<C、E、L、T、X>		
			230	TPA-15C-15-23<C、E、L、T、X>		
			280	TPA-15C-15-28<C、E、L、T、X>		
266	250	200	130	TPA-15C-20-13<C、E、L、T、X>	CK-20 ※(3,4,5,6)	3.2
			180	TPA-15C-20-18<C、E、L、T、X>		
			230	TPA-15C-20-23<C、E、L、T、X>		
			280	TPA-15C-20-28<C、E、L、T、X>		
316	300	250	130	TPA-15C-25-13<C、E、L、T、X>	CK-25 ※(3,4,5,6)	3.2
			180	TPA-15C-25-18<C、E、L、T、X>		
			230	TPA-15C-25-23<C、E、L、T、X>		
			280	TPA-15C-25-28<C、E、L、T、X>		
366	350	300	130	TPA-15C-30-13<C、E、L、T、X>	CK-30 ※(3,4,5)	4.5
			180	TPA-15C-30-18<C、E、L、T、X>		
			230	TPA-15C-30-23<C、E、L、T、X>		
			280	TPA-15C-30-28<C、E、L、T、X>		

（※<ピット幅><全高>はcm表記）

製品形状<形状記号>				
直線<C>	エンド<E>	L型<L>	T型<T>	十字型<X>

記号	変更内容・理由	年月日	担当	承認
△				
△				
△				

第三角法		担当	年月日
	製図	黒田	'16.3.2
	検図	黒田	〃
	承認	近藤	'16.3.2

尺度 1/10 (A3)

名称

品名 配線ピット用トラフパン<ピット蓋厚みT=15mm用>
蓋：CK− ／ トラフパン：TPA−15C−

図番 DP22030008

株式会社中部コーポレーション

特記事項・・・指示なき製作基準は製品規格による。