No	品名	材質	数量	備考
1	蓋	SUS304	1	ローレット加工
2	受枠	SS400・SPHC	1	溶融亜鉛めっき
3	固定金具	SUS304	2	
4	六角穴付き止めネジ	ステンレス製	2	M8×15
5	六角ボルト	ステンレス製	2	M8×20

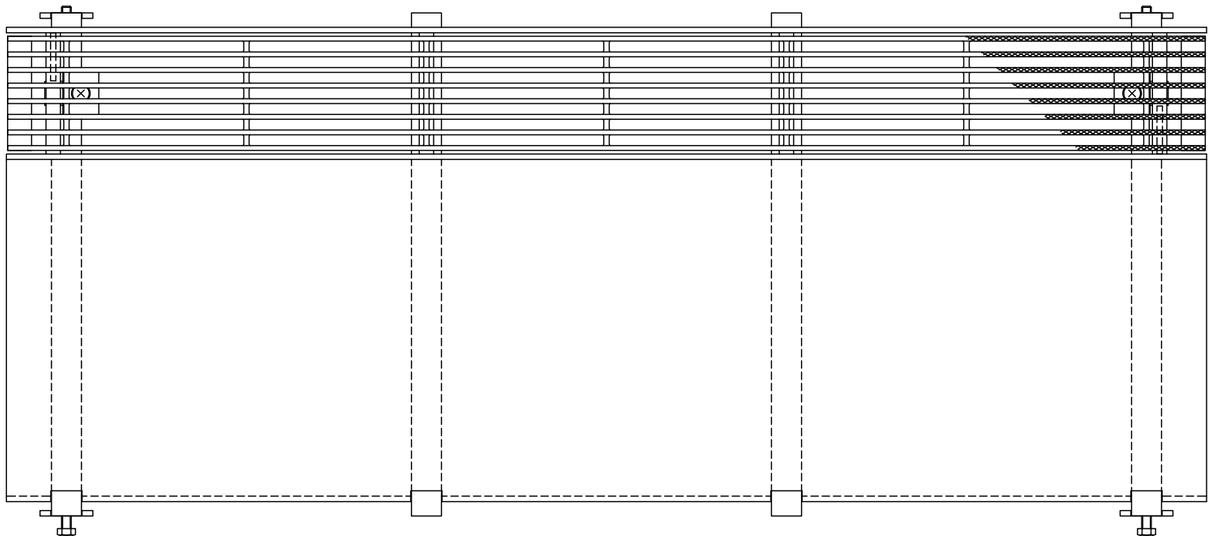

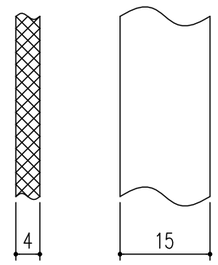

ベアリングバー詳細図

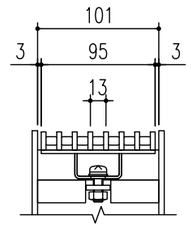

P=13

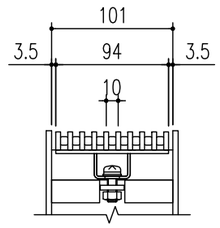

P=10

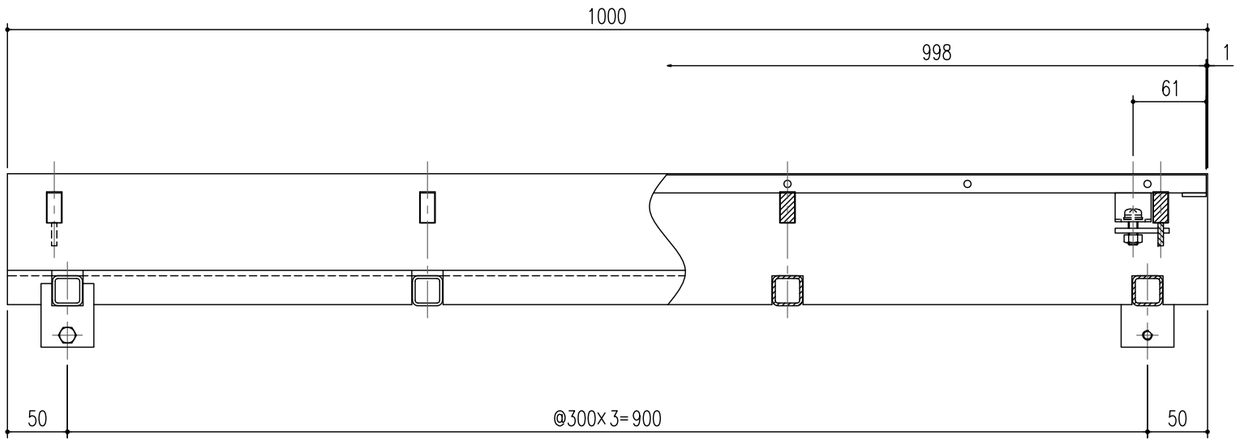

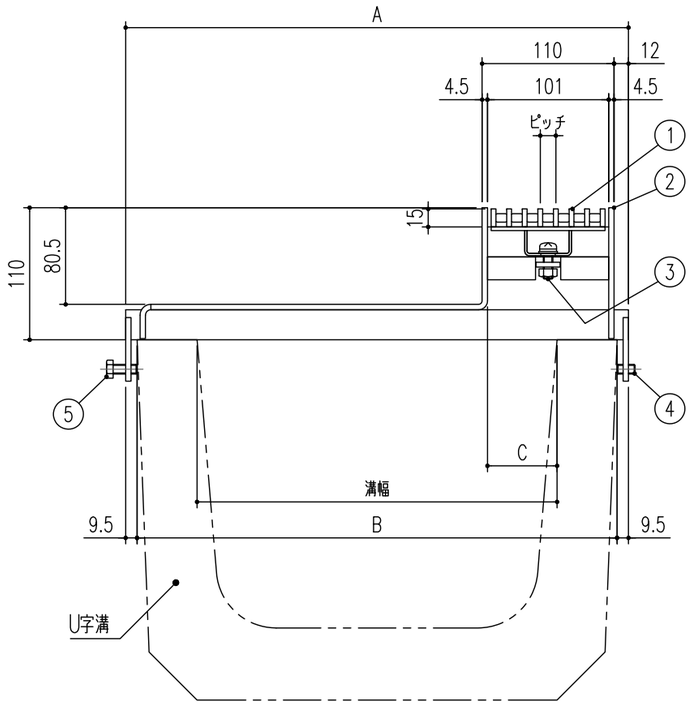

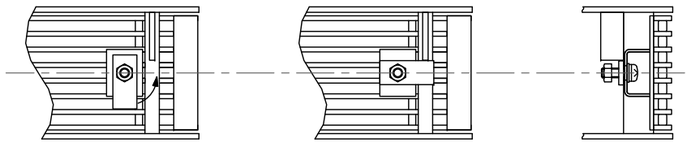

グレーチング固定部詳細図

型式記号	溝幅	A	B	C	蓋質量	枠質量
U10S-1-30	300	419	400	58	P=10 5.0kg	21.6kg
U10S-1-24	240	349	330	63		18.7kg
U10S-1-18	180	269	250	73	P=13 4.1kg	15.4kg
U10S-1-15	150	229	210	78		13.7kg

記号	通知番号	変更内容・理由	変更数	年月日	担当	承認
△						
△2	KKY-18-032	型式変更		18.08.01	加藤	近藤
△1				10.03.30	近藤	江上

第三角法	担当	年月日	尺度
製図	近藤	09.08.19	1/5
検図	江上	〃	
承認	江上	〃	

名称	アーバンスリット（U字溝用）境界型 荷重区分　歩道用　ステンレス製溝蓋	図番	DI82180004-2
品名	受枠　U10S-1-15~U10S-1-30 蓋　UF10S15 P=13／P=10	株式会社中部コーポレーション	