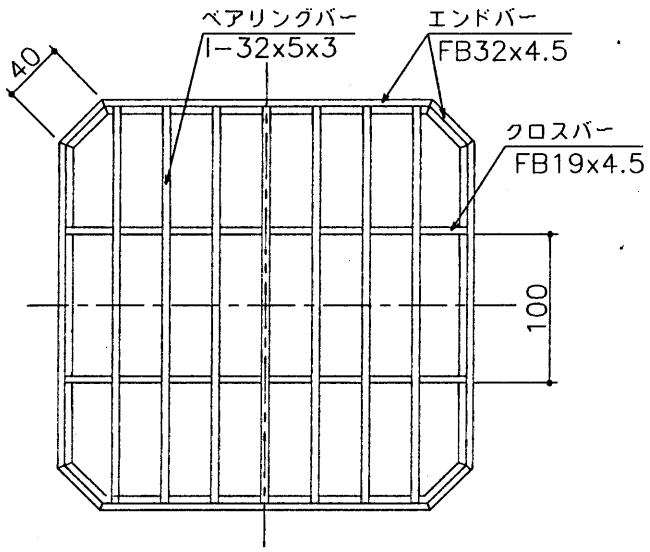

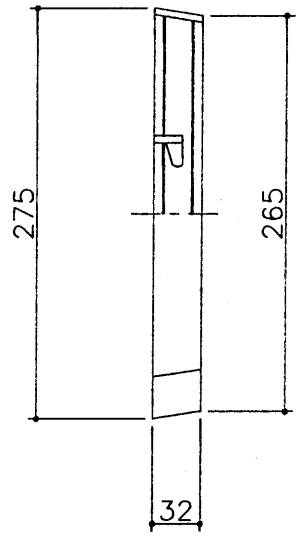

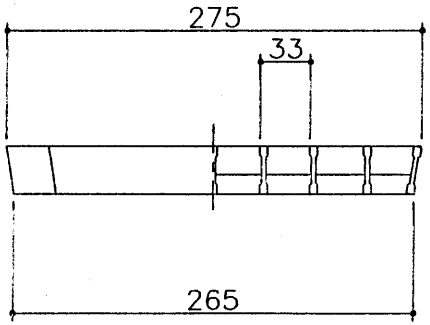

表面処理；溶融亜鉛めっき

特記事項・・・指示なき製作基準は製品規格による。

△					第三角法		担当	年月日	尺度	名称		図番	SAKF0020
△						製図	西村	'02.7.22	1/5				
△						検図	平野	〃		品名	UM-240	株式会社	中部コーポレーション
記号	変更内容・理由	年月日	担当	承認		承認	川瀬	〃					