No	品名	材質	数量	備考
1	受枠	SUS304	1	
2	化粧蓋	SUS304	1	
3	スリット蓋	SUS304	1	ローレット加工
4	固定金具	SUS304	2	

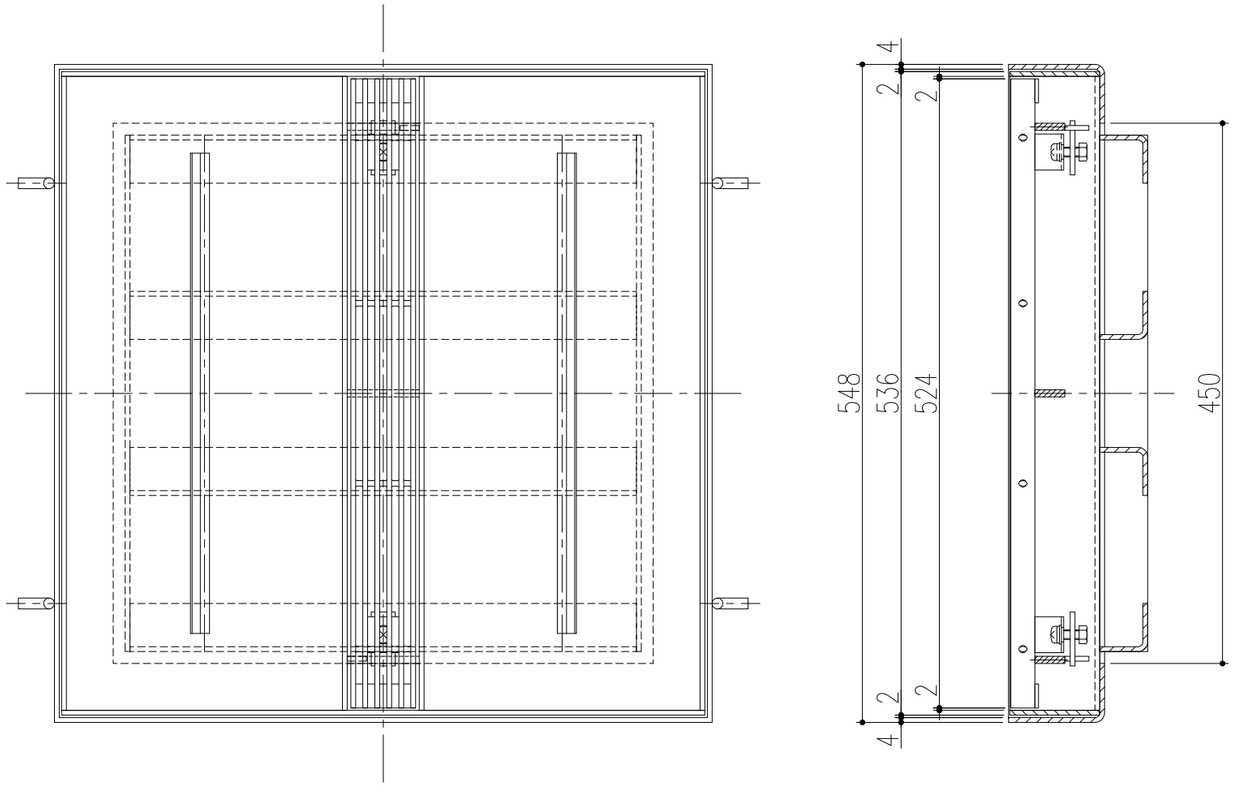

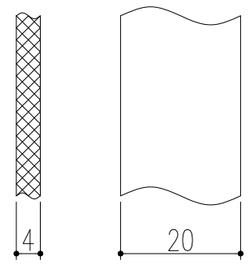

ベアリングバー詳細図

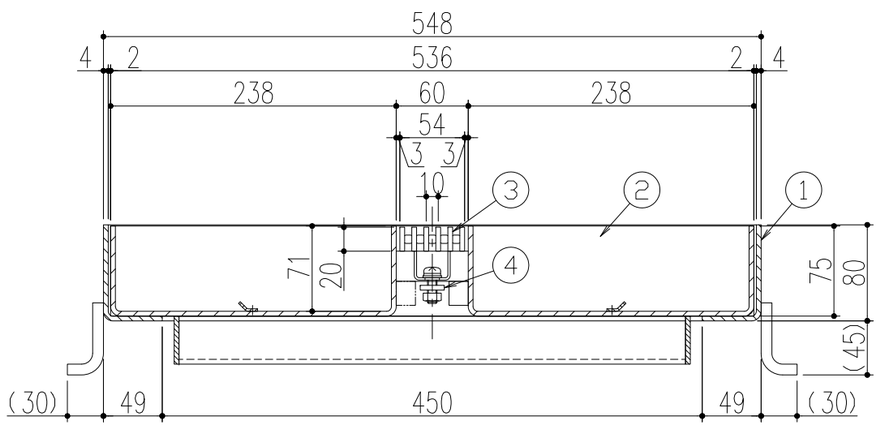

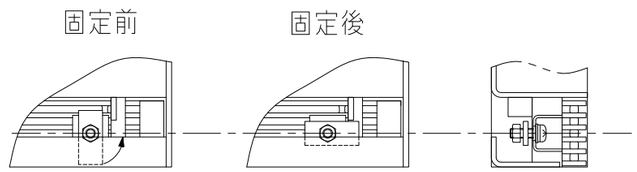

グレーチング固定部詳細図

※注記

スリット蓋は化粧蓋から取り外しができます（ロック付）。

△					第三角法		担当	年月日	尺度	名称	アーバンスリット（桝蓋 中央型） 荷重区分 T−14用 オールステンレス製桝蓋	図番 DR62180010
△						製図	後藤	'18.6.4	1/5			
△						検図	後藤	〃		品名	US6SM−14−450C	株式会社中部コーポレーション
記号	変更内容・理由	年月日	担当	承認		承認	近藤	〃				

特記事項・・・指示なき製作基準は製品規格による。