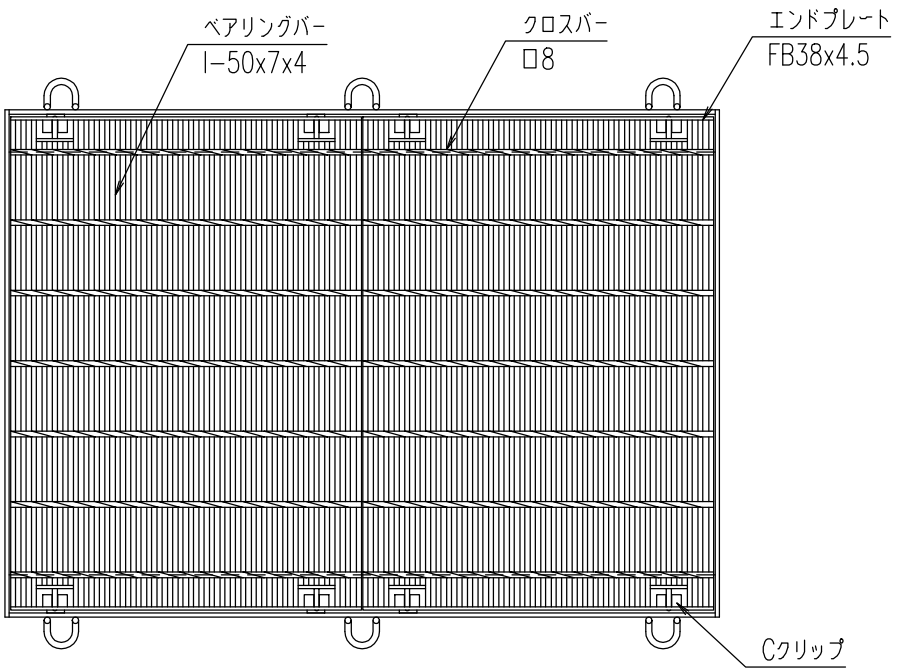

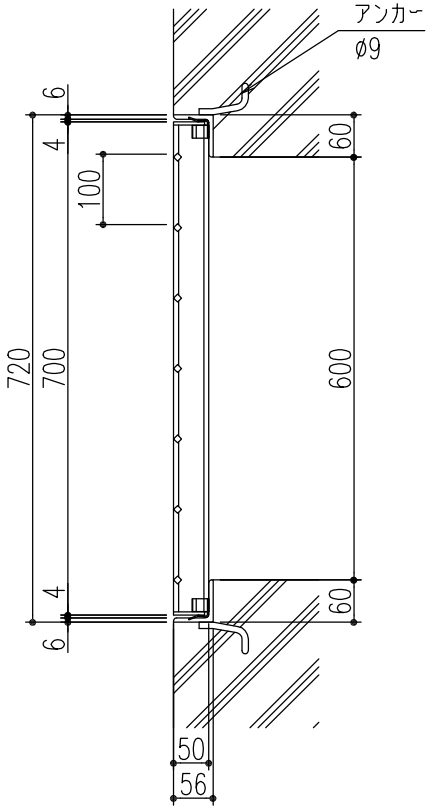

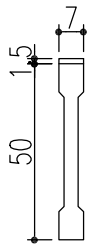

ベアリングバー　詳細図

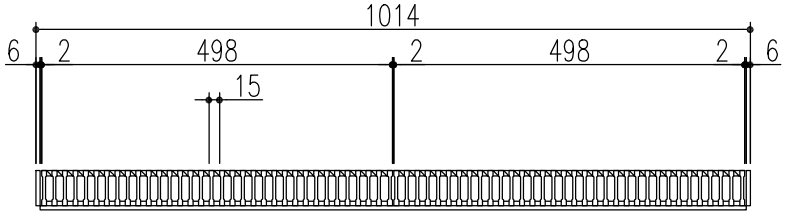

四方二面受枠
本体－溶融亜鉛めっき
受枠－錆止め塗装

特記事項。。。指示なき製作基準は製品規格による。

△					第三角法		担当	年月日	尺度	名称		図番	SBAL0200
△						製図	高	'06.3.24	1/10				
△						検図	川瀬	〃		品名	VG1HAC750-6	株式会社中部コーポレーション	
記号	変更内容・理由	年月日	担当	承認		承認	川瀬	〃					