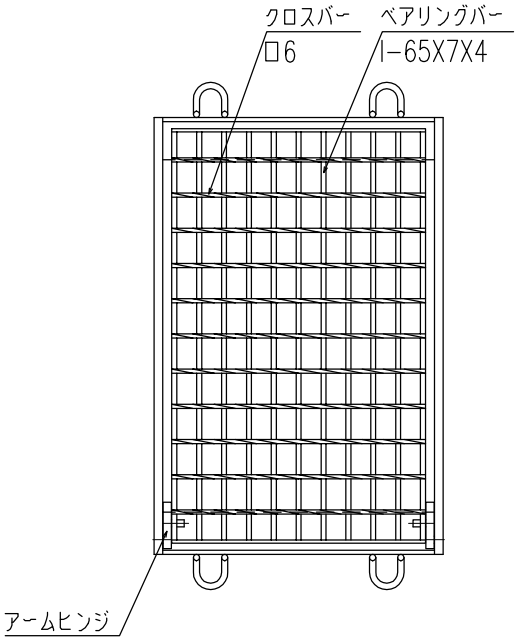

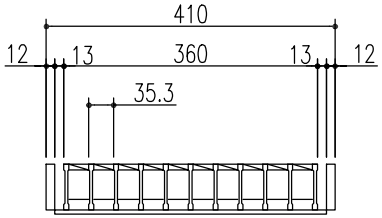

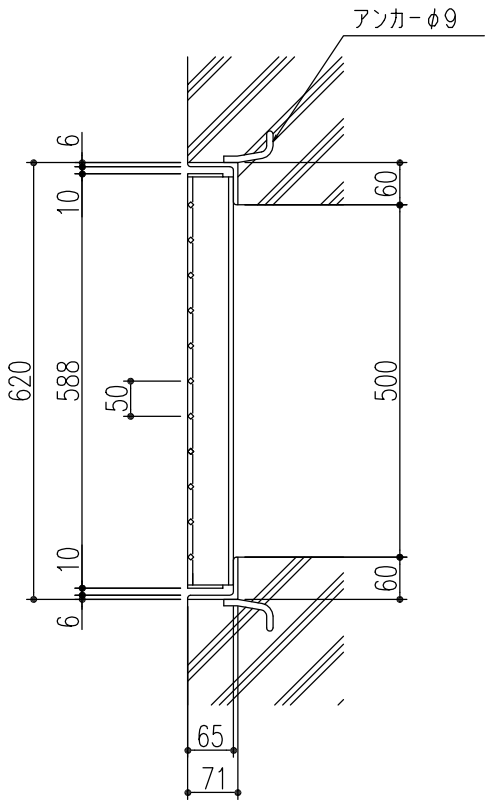

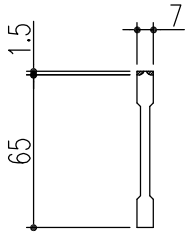

ベアリングバー　詳細図

アームヒンジ180度開閉式
四方二面受枠付
本体ー溶融亜鉛めっき
受枠ー錆び止め塗装

特記事項。。。指示なき製作基準は製品規格による。

△					第三角法		担当	年月日	尺度	名称		図番	SCBE0270
△						製図	西村	'05.11.16	1/10				
△						検図	川瀬	〃		品名	VG5MM65-45 Vギザタイプ	株式会社中部コーポレーション	
記号	変更内容・理由	年月日	担当	承認		承認	川瀬	〃					